reventon
INDUSTRIAL SOLUTIONS

Technical documentation

UNIT HEATERS IN STEEL CASING S-3S SERIES



MODELS:

S1-3S

S2-3S

S3-3S

S4-3S



ErP 2015 READY

EN CONTENTS

1. INTRODUCTION....3
1.1 GENERAL INFORMATION....3
1.2 STORAGE AND TRANSPORT....3
1.3 APPLICATION....3
2. DEVICE CHARACTERISTIC....3
2.1 PROTECTION DEGREE IP....3
2.2 CONSTRUCTION AND PRINCIPLE OF OPERATION....3
2.3 DIMENSIONS....3
2.4 TECHNICAL DATA....4
3. ASSEMBLY....5
3.1 GENERAL PRINCIPLES....5
3.2 WALL MOUNTING....5
3.3 CEILING MOUNTING....5
4. INSTALLATION....5
4.1 CONNECTION TO HEATING INSTALLATION....5
4.2 CONNECTION TO ELECTRICAL INSTALLATION....6
5. EXPLOITATION....6
5.1 EXPLOITATION PRINCIPLES....6
6. CONTROLS....6
7. WIRING DIAGRAMS....7

PL SPIS TREŚCI

1. WSTĘP....10
1.1 INFORMACJE OGÓLNE....10
1.2 PRZECHOWYWANIE I TRANSPORT....10
1.3 ZASTOSOWANIE....10
2. CHARAKTERYSTYKA URZĄDZENIA....10
2.1 STOPIEŃ OCHRONY IP....10
2.2 BUDOWA I ZASADA DZIAŁANIA....10
2.3 WYMIARY....10
2.4 DANE TECHNICZNE....11
3. MONTAŻ....12
3.1 ZASADY OGÓLNE....12
3.2 MONTAŻ ŚCIENNY....12
3.3 MONTAŻ SUFITOWY....12
4. INSTALACJA....12
4.1 PODŁĄCZENIE DO INSTALACJI GRZEWCZEJ....12
4.2 PODŁĄCZENIE DO INSTALACJI ELEKTRYCZNEJ....13
5. EKSPLOATACJA....13
5.1 ZASADY EKSPLOATACJI....13
6. AUTOMATYKA....13
7. SCHEMATY PODŁĄCZENIOWE....14

RU СОДЕРЖАНИЕ

1. ВВЕДЕНИЕ....17
1.1 ОБЩАЯ ИНФОРМАЦИЯ....17
1.2 ХРАНЕНИЕ И ТРАНСПОРТИРОВКА....17
1.3 ПРИМЕНЕНИЕ....17
2. ХАРАКТЕРИСТИКА УСТРОЙСТВА....17
2.1 СТЕПЕНЬ ЗАЩИТЫ IP....17
2.2 КОНСТРУКЦИЯ И ПРИНЦИП РАБОТЫ....17
2.3 РАЗМЕРЫ....17
2.4 ТЕХНИЧЕСКИЕ ДАННЫЕ....18
3. СБОРКА....19
3.1 ОБЩИЕ ПРИНЦИПЫ....19
3.2 НАСТЕННЫЙ МОНТАЖ....19
3.3 МОНТАЖ ПОТОЛКИ....19
4. УСТАНОВКА....19
4.1 ПОДКЛЮЧЕНИЕ К ОТОПЛИТЕЛЬНОЙ УСТАНОВКЕ....19
4.2 ПОДКЛЮЧЕНИЕ К ЭЛЕКТРИЧЕСКОЙ УСТАНОВКЕ....20
5. ЭКСПЛУАТАЦИЯ....20
5.1 ПРИНЦИПЫ ЭКСПЛУАТАЦИИ....20
6. АВТОМАТИКА....20
7. СХЕМЫ ПОДКЛЮЧЕНИЯ....21

DE INHALTSVERZEICHNIS

1. EINLEITUNG....24
1.1 ALLGEMEINE INFORMATIONEN....24
1.2 LAGERUNG UND TRANSPORT....24
1.3 ANWENDUNG....24
2. GERÄTEMERKMALE....24
2.1 SCHUTZART IP....24
2.2 KONSTRUKTION UND FUNKTIONSPRINZIP....24
2.3 ABMESSUNGEN....24
2.4 TECHNISCHE DATEN....25
3. MONTAGE....26
3.1 ALLGEMEINE GRUNDSÄTZE....26
3.2 WANDMONTAGE....26
3.3 DECKENMONTAGE....26
4. INSTALLATION....26
4.1 ANSCHLUSS AN DIE HEIZUNGSANLAGE....26
4.2 ANSCHLUSS AN DIE ELEKTRISCHE ANLAGE....27
5. BEDIENUNG....27
5.1 BETRIEBSANWEISUNGEN....27
6. REGELUNG....27
7. SCHALTPLÄNE....28

DECLARATION OF CONFORMITY EC....31

1. INTRODUCTION

1.1 GENERAL INFORMATION

The owner and the user of unit Reventon brand should read carefully this instruction and follow included guidelines. In case of any doubts, please reach out directly to the manufacturer i. e. company Reventon Group Sp. z o. o.

The key recommendations from safety point of view are marked with the warning triangle (like the one on the left). It enables quick and easy localization of these recommendations and remind of them before interference with the unit.

For the same reason, the requirements for periodic inspection and maintenance of the device, are marked with the wrench symbol (like the one on the left).

During installation, usage or maintenance of the heater, all local safety requirements must be respected.

The product was made in Poland.

This documentation was developed by the company Reventon Group Sp. z o. o. – all rights reserved. The company Reventon Group Sp. z o. o. reserves the rights to make changes in the technical documentation.

1.2 STORAGE AND TRANSPORT

The product must be storaged and transported on an appropriate pallet, in ambient temperature ranging from -30°C to 60°C and relative humidity ≤ 90%.

During carrying of the heater, it must not be held by the coil's connectors. Due to its weight, the heater should be handled by two people.

1.3 APPLICATION

The device S-3S is designed for industrial indoor usage. It can be used for the heating or cooling spaces such as: production halls warehouses, commercial room, service spaces, garages, workshops, etc. However, heating device should not be used to remove technological impurities such as dust or agressive and explosive chemicals. It should neither be used in corrosive environments for aluminum, copper and steel as well as in highly dusty environments (above 0.3 g/m^3). The device cannot be also used in places, where it would be exposed to too high humid (relative humidity higher that 90%) or direct contact with water, exceeding the permissible contact due to the protection degree IP (see next section).

2. DEVICE CHARACTERISTIC

2.1 PROTECTION DEGREE IP

IP determines the tightness of the electrical device (like fan motor), which is defined by two digits:

- **first characteristic digit** - specifies protection of the device against direct access to its interior as well as against penetration of smaller solids (such as dust)
- **second characteristic digit** - determines resistance of the engine to water ingress, i. e. its waterproofness

The motor of the fan used in S-3S with IP 54 has the following protection:

- Enclosure protected against ingress of dust in harmful quantities.
- Water splashed against the enclosure from any direction shall have no harmful effects.

2.2 CONSTRUCTION AND PRINCIPLE OF OPERATION

Casing: made of galvanized steel casing, powder painted in RAL 9005 color.

Air stators: made of galvanized steel casing, powder painted in RAL 7048 color. It is possible to adjust manually the air stators to achieve the needed direction of the air flow.

The stators must be deflected at least 20°before the start-up of the fan.

Heating coil: made of copper and aluminum. Supplied by distribution medium (heating or cooling), which circulates through the coil and releases or extracts heat from the air. Depending on dimensions of the device the heaters are equipped with 1, 2 or 3-row heating coils.

Axial blowing fan: made of steel. The objective of the fan is to ensure air flow through the exchanger. It has a single-phase, three speed motor. Fans have diameter 300 mm (S1-3S), 350 mm (S2-3S and S3-3S) and 400 mm (S4-3S).

Rotating mounting bracket (optional equipment): enables the device to be installed in several configurations (depending on the requirements) and the unit to be rotated in a horizontal plane.

Fixed holders (optional equipment): made of steel, element for mounting the device on a wall or ceiling. Solid and durable construction that allows you to attach the device to the wall or ceiling. With their help, it is possible to adjust the tilt angle of the device within a range of 15 degrees.

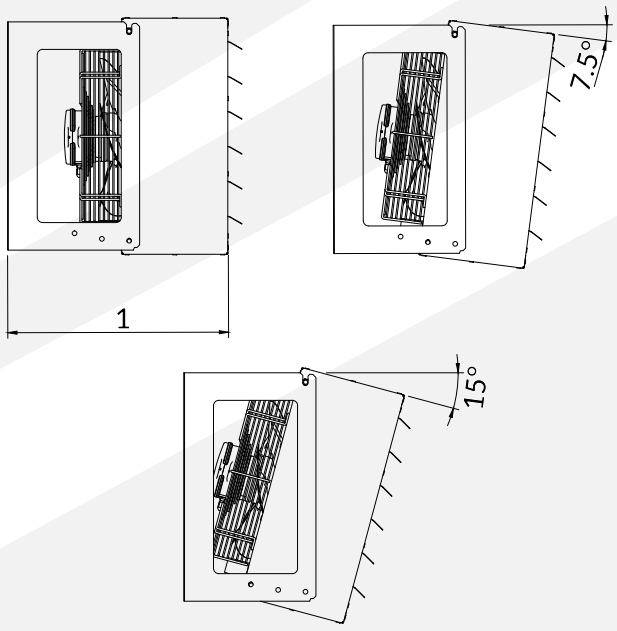

	S1-3S	S2-3S/S3-3S	S4-3S
1	419.5 [mm]	469.5 [mm]	467.5 [mm]

2.3 DIMENSIONS

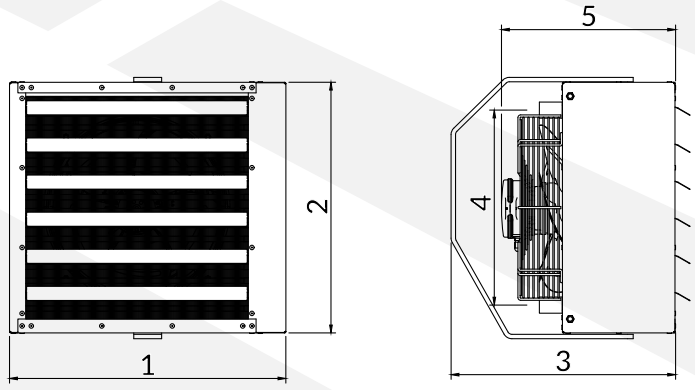

	1	2	3	4	5
S1-3S [mm]	496	450	403	350±3	312.5
S2-3S/S3-3S [mm]	546	550	480	450±3	367
S4-3S [mm]	696	660	549	560±3	375

2.4 TECHNICAL DATA

TECHNICAL DATA Product code		S1-3S WHS1-3S-1789	S2-3S WHS2-3S-1790	S3-3S WHS3-3S-1791	S4-3S WHS4-3S-1787
Nominal heating capacity [kW] *	III STAGE	14.7	23.4	36.9	50.1
	II STAGE	13.1	16.0	20.8	38.5
	I STAGE	11.3	14.0	17.8	27.5
Heating capacity range [kW]**		1.57 – 19.5	2.1 – 30.8	2.92 – 48.8	4.17 – 66.2
Maximum airflow [m³/h]	III STAGE	1400	2000	1800	3350
	II STAGE	1150	1100	850	2250
	I STAGE	900	900	700	1400
Maximum horizontal range [m]		10	13	11	18
Number of rows [pcs.]		1	2	3	2
Capacity of water [dm³]		0.5	1.3	1.9	2.0
Maximum temperature of working fluid [°C]		120	120	120	120
Maximum working pressure [MPa]		1.6	1.6	1.6	1.6
Connection diameter [``]		3/4	3/4	3/4	3/4
Supply voltage [V] / Supply frequency [Hz]		230/50	230/50	230/50	230/50
Nominal motor current [A]	III STAGE	0.38	0.58	0.58	0.82
	II STAGE	0.20	0.34	0.34	0.62
	I STAGE	0.15	0.30	0.30	0.41
Nominal motor speed [rpm]	III STAGE	1350	1400	1400	1380
	II STAGE	1130	1100	1100	1030
	I STAGE	870	850	850	650
Nominal motor power [W]	III STAGE	75	124	124	185
	II STAGE	45	85	85	140
	I STAGE	35	75	75	90
Protection degree IP [-]		54	54	54	54
Net weight [kg]		12.5	19	20	25
Noise [dB]***	III STAGE	51	54	53	56
	II STAGE	45	48	47	50
	I STAGE	43	46	45	48

** for parameters 90/70°C and 0°C inlet air temperature*
*** max. 120/90°C, 0°C inlet air temperature, III stage // min. 40/30°C, 20°C inlet air temperature, I stage*
**** measurement at the distance 5 m*

Parameters	S1-3S III stage 1400 [m³/h]																			
Supply/return water temperature [°C]	80/60					70/50					50/40					40/30				
Dry bulb air inlet temperature [°C]	0	5	10	15	20	0	5	10	15	20	0	5	10	15	20	0	5	10	15	20
Heating capacity [kW]	12.6	11.5	10.4	9.4	8.3	10.5	9.4	8.3	7.3	6.3	8.1	7.0	6.0	5.0	4.0	6.0	5.0	4.0	3.0	2.0
Dry bulb air outlet temperature [°C]	25.1	28.3	31.5	34.6	37.7	20.9	24.1	27.2	30.3	33.4	16.1	19.2	22.3	25.4	28.5	12.0	15.1	18.2	21.3	24.3
Water flow [m³/h]	0.55	0.51	0.46	0.41	0.36	0.46	0.41	0.37	0.32	0.27	0.70	0.61	0.52	0.43	0.35	0.52	0.43	0.34	0.26	0.17
Pressure drop in the heat exchanger [kPa]	12	10	9	7	6	9	7	6	5	4	20	16	12	8	6	12	9	6	3	2

Parameters	S2-3S III stage 2000 [m³/h]																			
Supply/return water temperature [°C]	80/60					70/50					50/40					40/30				
Dry bulb air inlet temperature [°C]	0	5	10	15	20	0	5	10	15	20	0	5	10	15	20	0	5	10	15	20
Heating capacity [kW]	20.1	18.4	16.7	15.0	13.4	16.9	15.2	13.5	11.8	10.2	12.9	11.2	9.6	8.0	6.5	9.7	8.1	6.5	4.9	3.4
Dry bulb air outlet temperature [°C]	28.0	31.0	34.0	37.0	39.9	23.4	26.5	29.4	32.4	35.3	17.9	20.9	23.9	26.8	29.6	13.5	16.4	19.3	22.2	25.1
Water flow [m³/h]	0.88	0.81	0.73	0.66	0.59	0.74	0.66	0.59	0.52	0.45	1.12	0.98	0.84	0.70	0.56	0.84	0.70	0.56	0.43	0.29
Pressure drop in the heat exchanger [kPa]	7	6	5	4	3	5	4	4	3	2	12	9	7	5	3	7	5	4	2	1

Parameters	S3-3S III stage 1800 [m³/h]																			
Supply/return water temperature [°C]	80/60					70/50					50/40					40/30				
Dry bulb air inlet temperature [°C]	0	5	10	15	20	0	5	10	15	20	0	5	10	15	20	0	5	10	15	20
Heating capacity [kW]	32.0	29.2	26.6	24.0	21.4	27.0	24.4	21.7	19.2	16.7	20.4	17.8	15.3	12.8	10.4	15.5	13.0	10.5	8.1	5.7
Dry bulb air outlet temperature [°C]	49.4	51.0	52.6	54.1	55.5	41.8	43.4	44.8	46.3	47.7	31.5	33.0	34.5	35.9	37.3	24.0	25.5	26.9	28.3	29.5
Water flow [m³/h]	1.40	1.28	1.17	1.05	0.94	1.18	1.07	0.95	0.84	0.73	1.77	1.55	1.33	1.12	0.91	1.35	1.13	0.91	0.70	0.50
Pressure drop in the heat exchanger [kPa]	15	13	11	9	7	11	9	8	6	5	25	20	15	11	7	16	11	8	5	3

Parameters	S4-3S III stage 3350 [m³/h]																			
Supply/return water temperature [°C]	80/60					70/50					50/40					40/30				
Dry bulb air inlet temperature [°C]	0	5	10	15	20	0	5	10	15	20	0	5	10	15	20	0	5	10	15	20
Heating capacity [kW]	43.1	39.4	35.7	32.1	28.6	36.2	32.5	28.9	25.4	21.9	27.6	24.0	20.6	17.1	13.8	20.7	17.2	13.9	10.5	7.2
Dry bulb air outlet temperature [°C]	35.8	38.3	40.7	43.1	45.5	30.0	32.4	34.9	37.2	39.5	22.9	25.3	27.7	30.0	32.3	17.2	19.6	21.9	24.2	26.4
Water flow [m³/h]	1.90	1.73	1.57	1.41	1.26	1.58	1.42	1.26	1.11	0.96	2.40	2.09	1.79	1.49	1.20	1.80	1.49	1.20	0.91	0.63
Pressure drop in the heat exchanger [kPa]	17	14	12	10	8	12	10	8	6	5	27	21	16	11	8	16	12	8	5	2

3. ASSEMBLY

3.1 GENERAL PRINCIPLES

The heater should be assembled and disassembled by people experienced in mounting of such devices and - if local law requires it with appropriate qualifications.

Due to the relatively large weight and the dimensions of the heater, the assembly should be performed by at least two people and at least one of them must meet the requirements in the paragraph above.

It is the responsibility of the assemblers to make the mounting according to the guidelines from this instruction and in accordance with the local regulations in force.

During carrying of the heater, it must not be held by the coil's connectors.

The heater should be mounted in way providing the horizontal or the vertical air stream keeping the mimum gaps shown in the drawing at the end of this section. The heater must be mounted using elements with a load capacity appropriate to its weight.

The stators must be deflected at least 20° before the start up of the fan.

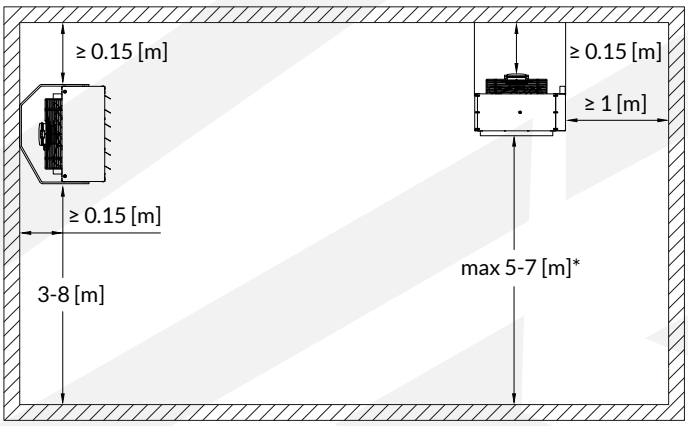

* the maximum vertical range depends on the model

3.2 WALL MOUNTING

The example below shows the wall mounting with the rotating mounting bracket and the fixed holders (it allows to adjust the degree of tilt of the device in a range of 15 degrees).

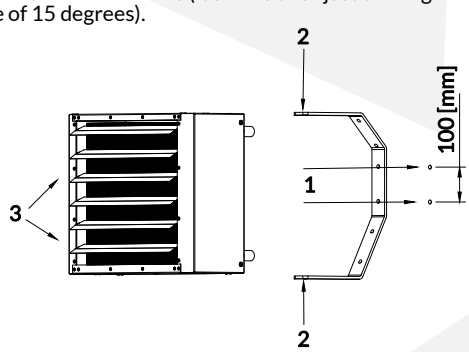

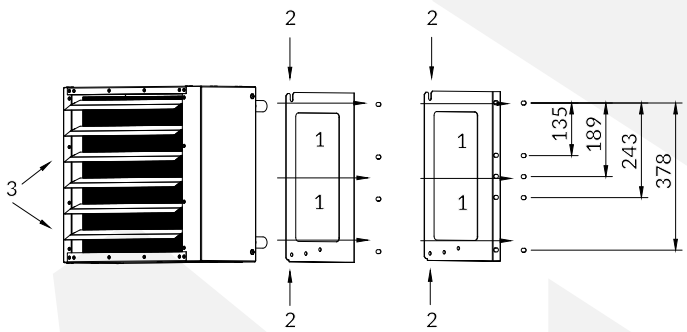

1 - The rotating mounting bracket or fixed holders should be attached to a partition with the appropriate load capacity (see the net weight of the heater in the section 2.4) with e. g. mounting pins and screws M8 x 80 [mm] (or longer).

2 - Hang the heater on the rotating mounting bracket or fixed holders using M8 bolts and spring washers (between the bracket and the bolt). Then turn the device on the bracket according to a required position and tighten the screws securely.

3 - Deflect stators at least 20° before the start-up of the fan to achieve the required stream shape.

3.3 CELLING MOUNTING

The example below shows the ceiling mounting with the fixed holders and threaded rods.

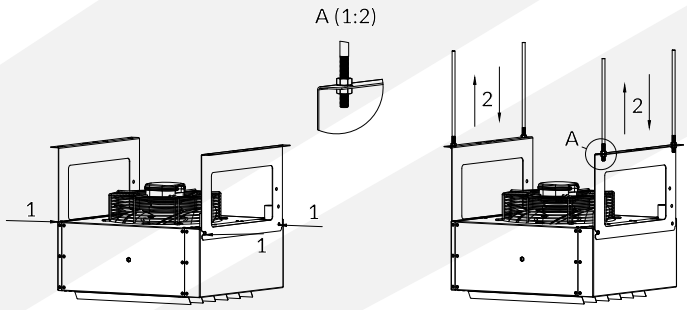

1 - Attach the fixed holders, spring washers and tighten the screws.

2 - The heater is ready to mounting by the fixed holders.

4. INSTALLATION

Before connecting the unit to a heating and an electrical installation, it must be assembled permanently to a suitable partition (according to the recommendations contained in the section 3).

All installation, repairs and disassembly works, must be performed by qualified persons i. e. having the appropriate qualifications for these works. It is the responsibility of the installer to make the installation according to the guidelines from this instruction and in accordance with the local regulations in force.

Do not install, service or operate the device with wet hands or barefoot.

4.1 CONNECTION TO HEATING INSTALLATION

Below there is shown and example hydraulic diagram. It is just a recommendation, the final execution of installation and usage of individual components is decided by the HVAC designer.

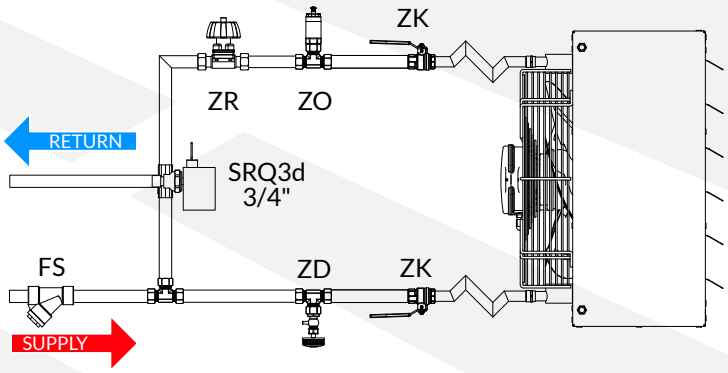

FS - mesh filter; ZO - vent valve; ZK - shut-off valve; ZD - drain valve; ZR - balancing valve; SRQ3d - three-way valve with an actuator

The hydraulic installation must be carried out in accordance with the state of the art and the local regulations in force.

The pipes should be connected in accordance with the indicators on the heater (supply - marked in red, return – marked in blue).

Connecting the device to the hydraulic installation, do remember to hold the connector by a pipe wrench like it is shown in graphic. Not keeping to this recommendation may cause the damages of the coil.

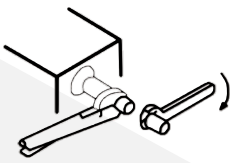

The hydraulic system should include all safety elements required by law (depending on the type of central heating installation and the type of heat source).

Before connecting the heater to an electrical installation, the leakage test of the hydraulic installation should be conducted.

4.2 CONNECTION TO ELECTRICAL INSTALLATION

The electrical installation must be carried out in accordance with the state of the art and the local regulations in force.

The electrical connection of heater to an installation with the electrical parameters according to the section 2.4 should be made in according to the appropriate connection diagram (see section 7).

The electrical circuit to which the device is connected, should include all safety element required by the law and the main ON/OFF switch enabling safe disconnection of the heater from the electrical system.

Before the start up, it is required to check the electrical installation and controls in terms of damaged insulation, incorrect connection in the terminals, risk of potential short circuits etc.

5. EXPLOITATION

5.1 EXPLOITATION PRINCIPLES

The user is obliged to be familiar with this instruction before exploitation of the device.

It is forbidden to touch the device during operation. Before any interference in the device, the electricity supply to the heater must be absolutely cut off. Components of the device may be warm after shutting down.

Device cannot be operated by children and adults with reduced mobility, sensual and intellectual. Access to the heater by parties like unauthorised people, children and animals is forbidden and should be prevented or at least hindered.

The device cannot work with covered or restricted air inlet or outlet (e.g. as a result of not keeping the minimum distances from partitions or obstructed inlet/outlet).

The unit is designed for handling of air at temperature ranging from -30°C to 60°C and with relative humidity ≤ 90%.

Keep the device away from water and its solutions and splashing or dripping liquids. Never put objects with liquids on top or close the device.

The heater has no antifreeze protection – as the heating medium should be used a fluid with a lower freezing point than the lowest probable temperature that may occur in the particular room.

In case of any malfunctions (like blow a fuse, unusual noise etc.), immediately cut off the device from the electrical system and contact directly with the installer, the manufacturer or the distributor. It is forbidden to turn on the unit before diagnosing and removing the reason of this malfunction.

If the device is not used for a longer time disconnect the unit from the electrical installation.

Periodical inspection and maintenance of the device according to the guidelines below, should be carried out with the given frequencies and always after two-weeks or a longer period of inactivity.

Before starting any maintenance work, the heater must be disconnected from the power supply.

At the periodic inspection and maintenance, the following should be successively done:

- check the condition of the wiring for its damage and remove/repair any damage,
- blow out the heat exchanger with the compressed air,
- clean the remaining elements from residue with a soft cloth at least twice every year,
- at least once per year, connect the device to the power supply and assess if the fan works correctly; additional murmur, metallic reverberation, grinding noise, vibration etc. says about a malfunction in such case, immediately cut off the device from the electrical system and contact directly with the installer, the manufacturer or the distributor.

Inspection and maintenance of the heater should be carried out by a user who is familiar with this instruction or by an external entity if due to the way of assembly or local regulations additional authorisations like e. g. working with electricity or at heights are required.

The frequency of the service should depend on the actual dirtiness - if the device is operating in an environment with a high concentration of dust, periodic cleaning should be performed much more often that it is specified above.

After exploitation time, please utilise the unit according to the local regulations.

6. CONTROLS

Using of control dedicated to UNIT HEATER S-3S SERIES gives vast possibilities of adjusting the efficiency of the unit in different degree of automation, depending on the needs.

3-STEP CONTROLLER WITH ROOM THERMOSTAT HC3S

Controller is used to regulate devices equipped with 3-stage fans. It has 3-stage speed control and built-in manual thermostat.



Voltage/ Frequency: 230 V AC / 50 – 60 Hz
Maximum current load: 3 A
Operating temperature range: -10°C - 60°C
Regulation range: 10°C - 30°C
Operating mode: continious or thermostatic
Control accuracy: <1°C
Dimensions: 130 x 85 x 40 mm
Weight: 210 g
Degree of casing's protection: IP 30

PROGRAMMABLE CONTROLLER HMI BMS

Controller is used to regulate devices equipped with 3-stage fans. Controller has functions like programmable mode, operation in heating, cooling or mixed mode, automatic selection of the fan speed and can be integrated with BMS building control system.



Voltage/ Frequency: 230 V AC / 50 – 60 Hz
Maximum current load: 5 A
Operating temperature range: 0 - 45°C
Regulation range: 5°C - 35°C
Regulation accuracy: ± 0.5°C
Additional temperature sensor: NTC 10K
Communication: RS485
Dimensions: 86 x 86 x 13.3 mm
Weight: 270 g
Degree of protection (housing): IP 20
Degree of protection (external sensor): IP 68

FAN SPEED CONTROLLER HC

Controller is designed to change the single-phase fan's speed voltage controlled in industrial supply and heating systems.



5 control levels: 80-105-135-170-230 V*
Voltage/ Frequency: 230 V AC / 50 – 60 Hz
Maximum current load (depending on model):
1.2 A, 3 A, 5 A, 7 A, 14 A
Protection: thermal switch
Weight(depending on model):
1.45 kg, 2.5 kg, 4.5 kg, 5.5 kg or 10.5 kg
Degree of protection: IP 54

* regulation for 3 A regulator: 115-135-155-180-230 V

MANUAL ROOM THERMOSTAT HC

Controls operation of the heater. Switches the unit off automatically when the set temperature is reached.



Voltage/ Frequency: 230 V AC / 50 – 60 Hz
Maximum current load: 3 A
Operating temperature range: 0 - 40°C
Regulation range: 10 - 30°C
Regulation accurancy: <1°C
Degree protection: IP 30

ADDITIONAL ACCESSORIES

Two-way or three-way valve with actuator HC 3/4" - is used to automatically regulate the flow of the heating medium.

Relay module RM-16A - allows to connect a receiver with higher current consumption than permissible current load of connected controller.

Maintanance ON/OFF switch - is used to stop the machinery quickly when there is a risk of injury or the workflow requires stopping.

MAXIMUM QUANTITY OF CONNECTED HEATERS PER CONTROLLER								
Model	HC3S	HMI	HC 1.2 A	HC 3 A	HC 5 A	HC 7 A	HC 14 A	RM-16 A
S1-3S	7	13	3	7	13	18	36	42
S2-3S	5	8	2	5	8	12	24	27
S3-3S	5	8	2	5	8	12	24	27
S4-3S	3	6	1	3	6	8	17	19

7. WIRING DIAGRAMS

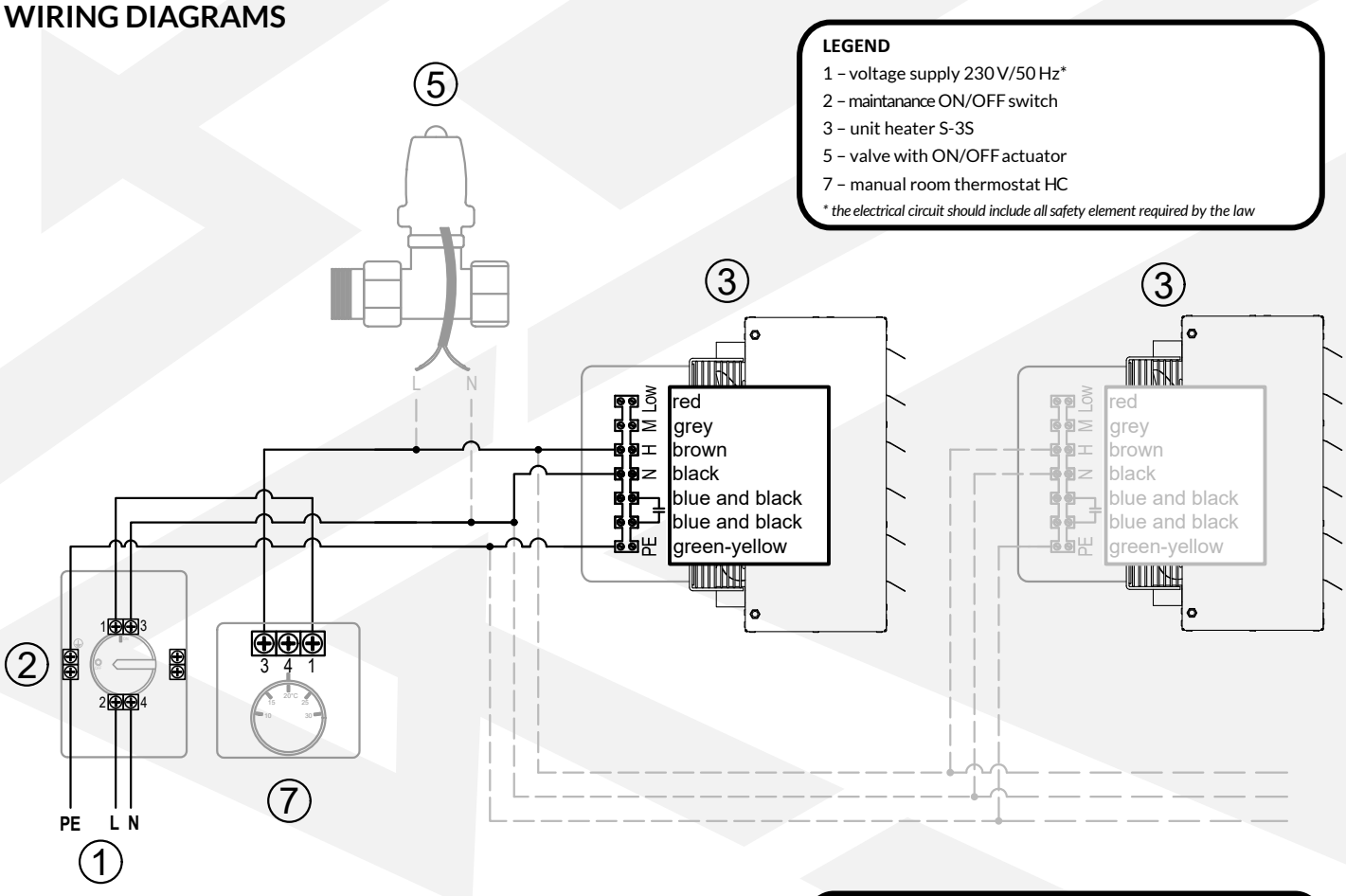

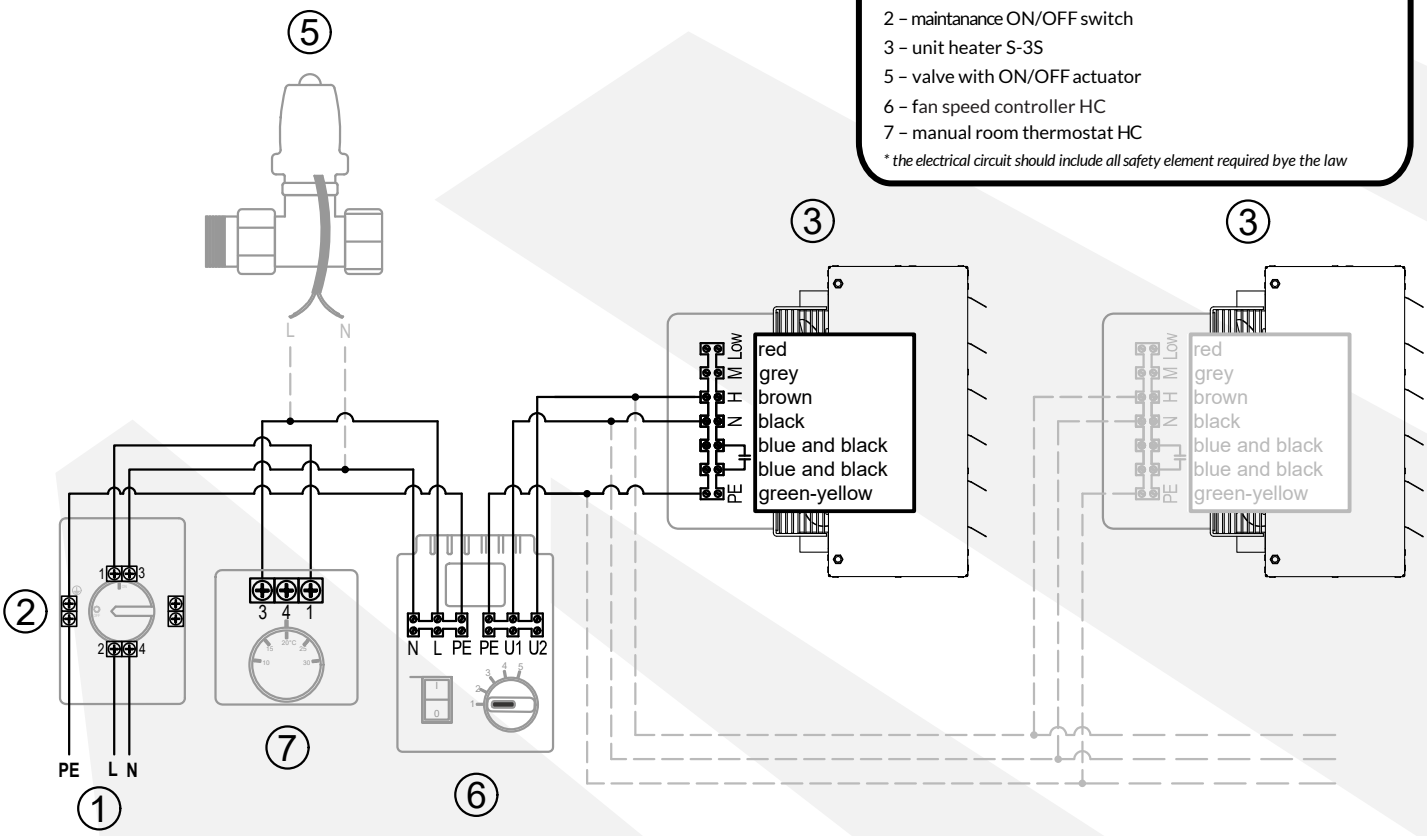

LEGEND

1 – voltage supply 230 V/50 Hz*
2 – maintanance ON/OFF switch
3 – unit heater S-3S
4 – 3-step controller with room thermostat HC3S
5 – valve with ON/OFF actuator

** the electrical circuit should include all safety element required by the law*

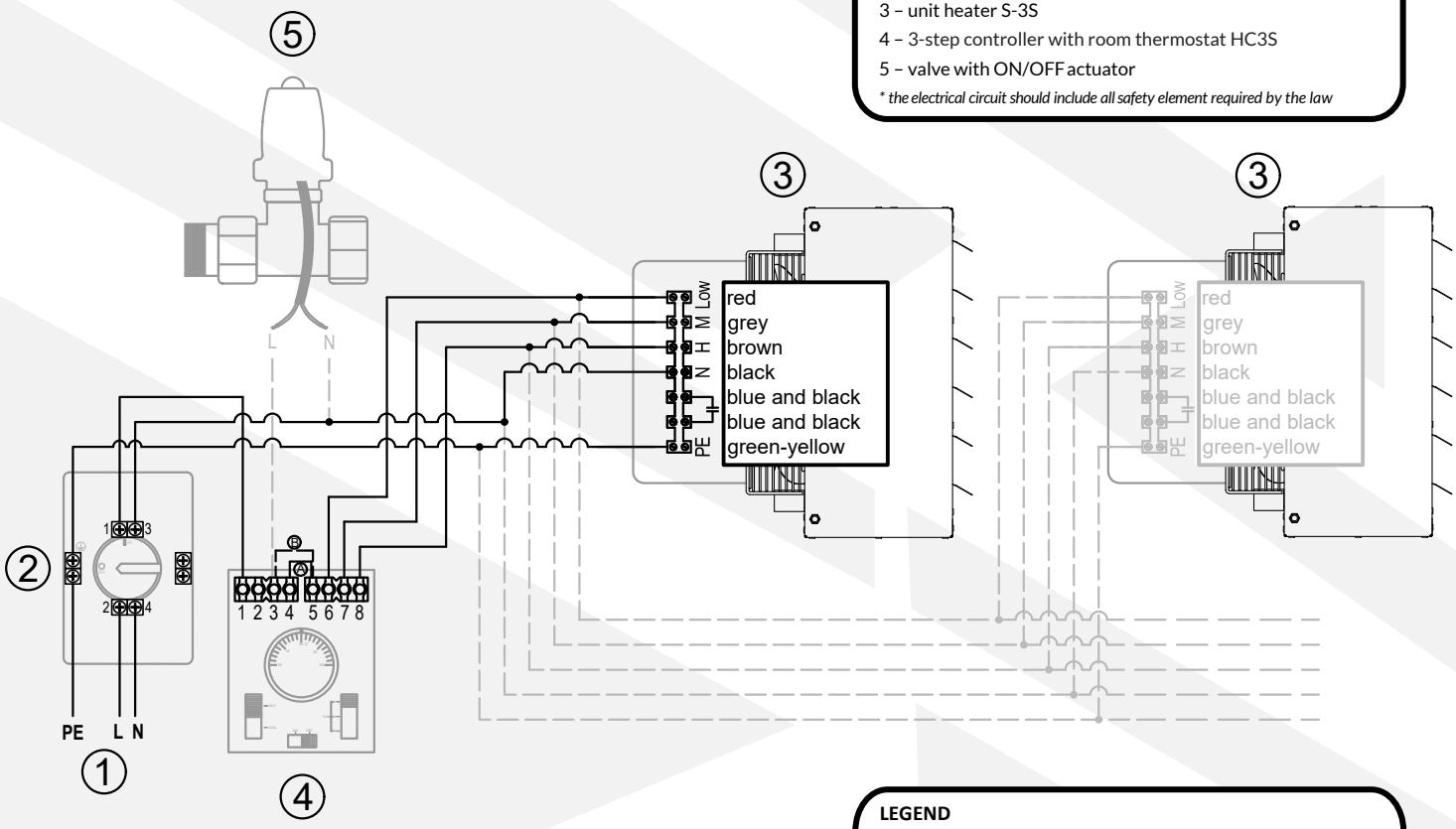

LEGEND

1 – voltage supply 230 V/50 Hz*
2 – maintanance ON/OFF switch
3 – unit heater S-3S
4 – 3-step controller with room thermostat HC3S
5 – valve with ON/OFF actuator
9 – relay module RM-16A

** the electrical circuit should include all safety element required by the law*

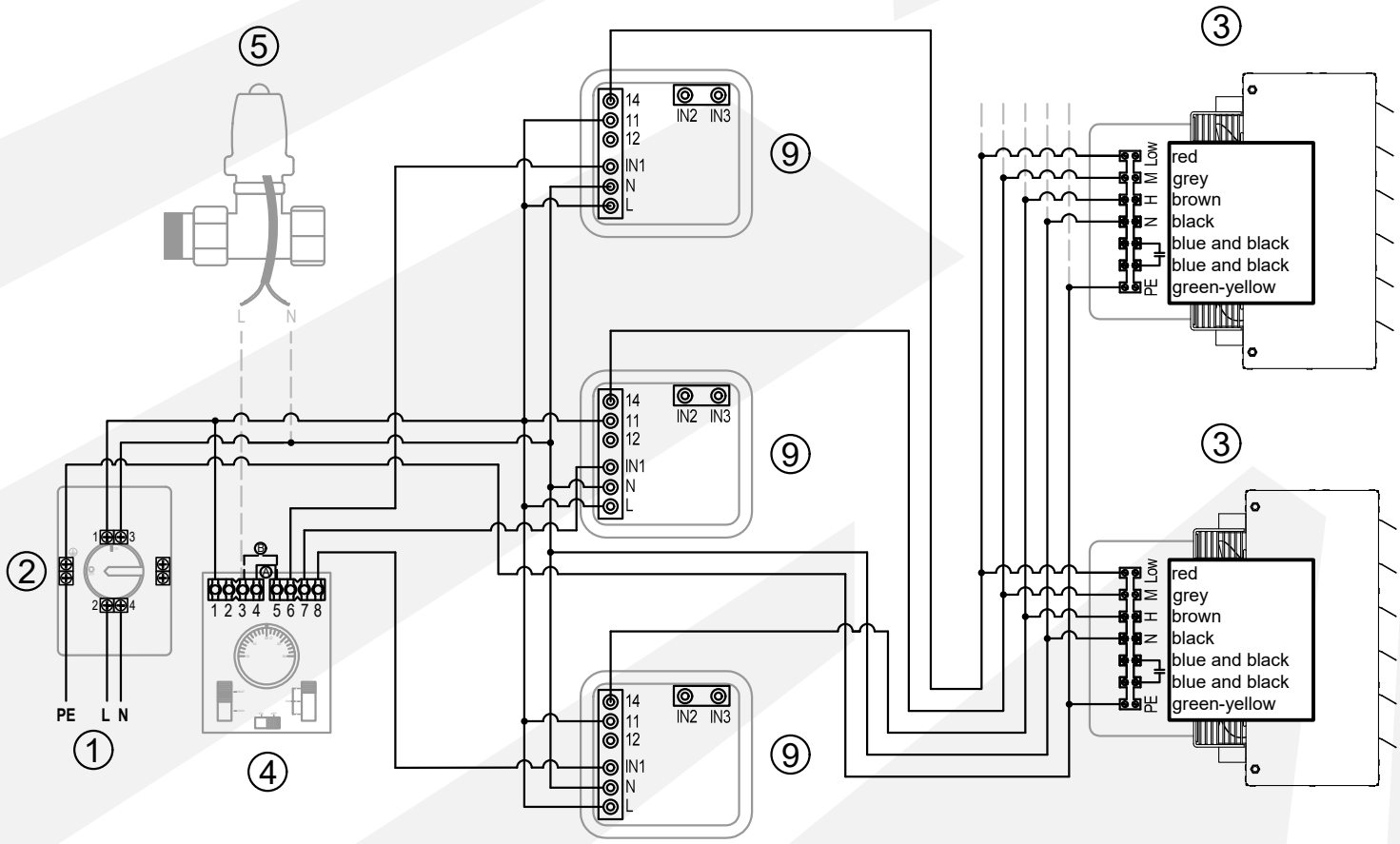

LEGEND

1 – voltage supply 230 V/50 Hz*
2 – maintanance ON/OFF switch
3 – unit heater S-3S
5 – valve with ON/OFF actuator
8 – programmable controller HMI BMS
10 – external temperature sensor

** the electrical circuit should include all safety element required by the law*

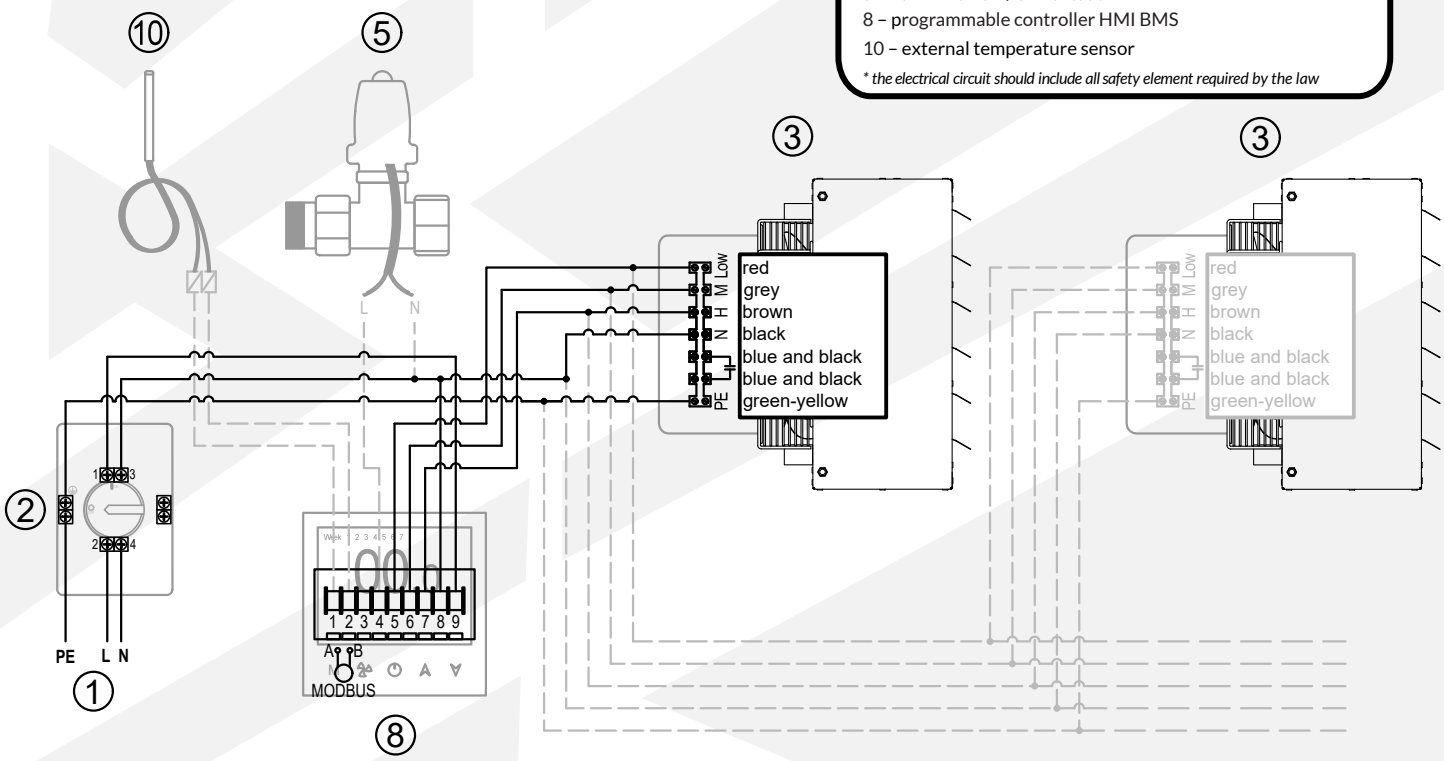

LEGEND

1 – voltage supply 230 V/50 Hz*
2 – maintanance ON/OFF switch
3 – unit heater S-3S
5 – valve with ON/OFF actuator
8 – programmable controller HMI BMS
9 – relay module RM-16A
10 – external temperature sensor

** the electrical circuit should include all safety element required by the law*

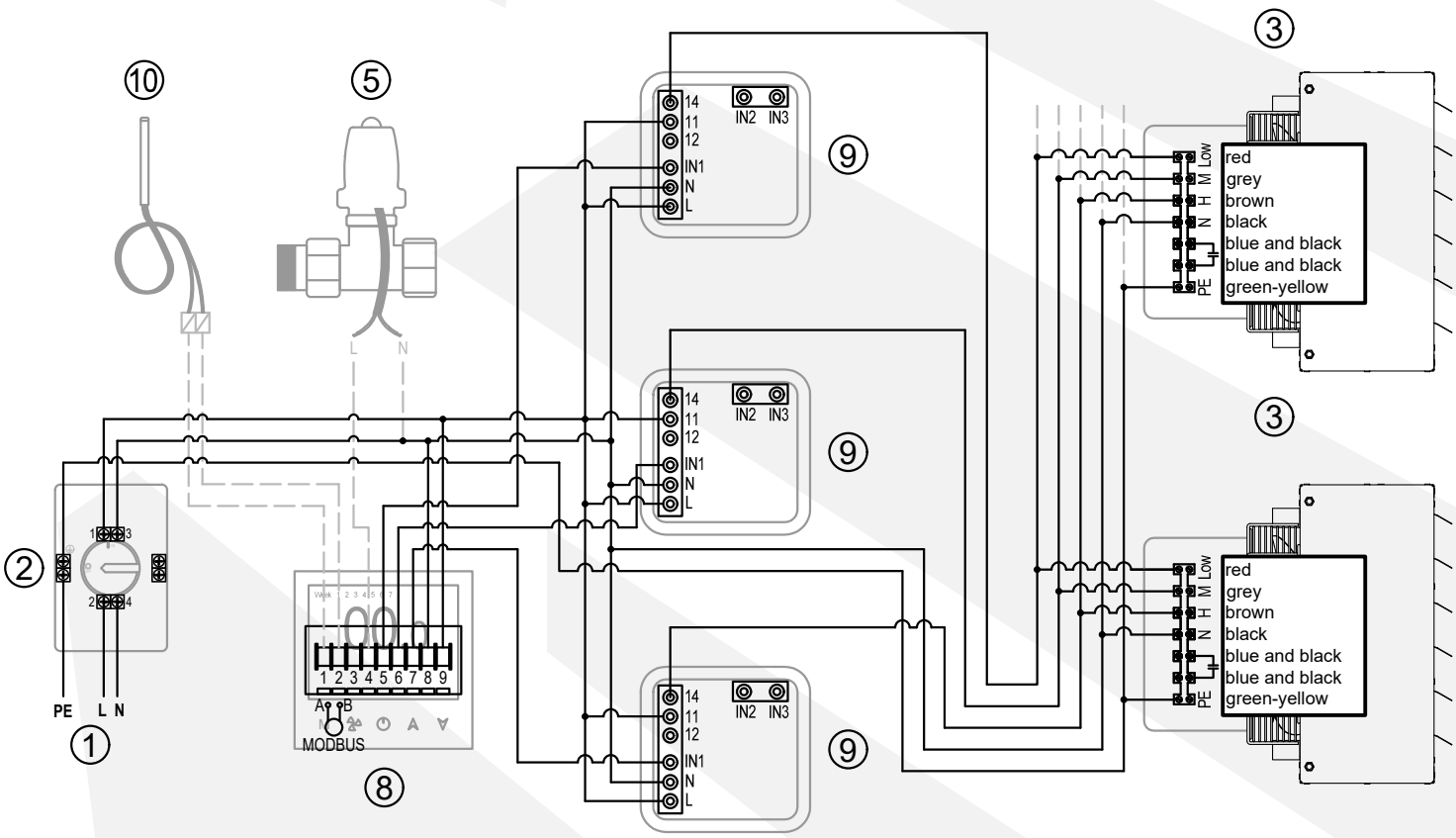

1. WSTĘP

1.1 INFORMACJE OGÓLNE

Właściciel i użytkownik urządzenia marki Reventon powinien uważnie przeczytać niniejszą instrukcję i postępować zgodnie z zawartymi w niej wytycznymi. W razie wątpliwości prosimy o bezpośredni kontakt z producentem tj. firmą Reventon Group Sp. z o.o.

Najważniejsze zalecenia z punktu widzenia bezpieczeństwa zostały oznaczone trójkątem ostrzegawczym (jak ten po lewej stronie). Umożliwia to szybkie i łatwe zlokalizowanie tych zaleceń i przypomnienie ich treści przed ingerencją w urządzenie.

Z tego samego powodu wymagania dotyczące okresowych przeglądów i konserwacji urządzenia oznaczone są symbolem klucza (jak ten po lewej).

Podczas instalacji, użytkowania lub konserwacji urządzenia należy przestrzegać wszystkich lokalnych wymogów bezpieczeństwa.

Produkt wyprodukowano w Polsce.

Niniejsza dokumentacja została opracowana przez firmę Reventon Group Sp. z o.o. – wszelkie prawa zastrzeżone. Firma Reventon Group Sp. z o.o. zastrzega sobie prawo do wprowadzania zmian w dokumentacji technicznej.

1.2 PRZECHOWYWANIE I TRANSPORT

Produkt należy przechowywać i transportować na odpowiedniej palecie, w temperaturze otoczenia od -30°C do 60°C i wilgotności względnej ≤90%.

Podczas przenoszenia nagrzewnicy nie wolno jej trzymać za króćce przyłączeniowe. Ze względu na swoją wagę nagrzewnica powinna być przenoszona przez dwie osoby.

1.3 ZASTOSOWANIE

Urządzenie S-3S przeznaczone jest do zastosowań przemysłowych w pomieszczeniach zamkniętych. Można go stosować do ogrzewania lub chłodzenia pomieszczeń takich jak: hale produkcyjne, magazyny, pomieszczenia handlowe, pomieszczenia usługowe, garaże, warsztaty itp. Urządzenia grzewczego nie należy używać do usuwania zanieczyszczeń technologicznych, takich jak pyły czy agresywne i wybuchowe chemikalia. Nie powinno być ono również stosowane w środowiskach korozyjnych (dla aluminium, miedzi lub stali) ani w miejscach o wysokim zapyleniu, gdzie stężenie pyłu przekracza 0,3 g/m^3.Urządzenie nie może być stosowane także w miejscach, gdzie byłoby narażone na zbyt dużą wilgotność (wilgotność względna powyżej 90%) lub bezpośredni kontakt z wodą, przekraczający dopuszczalny kontakt ze względu na stopień ochrony IP (patrz kolejny paragraf).

2. CHARAKTERYSTYKA URZĄDZENIA

2.1 STOPIEŃ OCHRONY IP

IP określa szczelność urządzenia elektrycznego (np. silnika wentylatora), którą określa się za pomocą dwóch cyfr:

- **pierwsza cyfra charakterystyczna -** określa zabezpieczenie urządzenia przed bezpośrednim dostępem do jego wnętrza oraz przed przedostaniem się mniejszych ciał stałych (np. kurzu)
- **druga cyfra charakterystyczna -** określa odporność silnika na wnikanie wody, czyli jego wodoodporność

Silnik wentylatora zastosowany w S-3S o stopniu ochrony IP 54 posiada następujące zabezpieczenie:

- Obudowa zabezpieczona przed wnikaniem pyłu w szkodliwych ilościach.
- Woda pryskająca na obudowę z dowolnego kierunku nie powinna mieć żadnych szkodliwych skutków.

2.2 BUDOWA I ZASADA DZIAŁANIA

Obudowa: wykonana z ocynkowanej stalowej blachy w kolorze RAL 9005, malowanej proszkowo.

Kierownice: wykonane ze stalowej blachy ocynkowanej w kolorze RAL 7048, malowanej proszkowo. Ręczne ustawienie kierownic powietrza pozwala na uzyskanie wymaganego kierunku jego przepływu.

Kierownice powietrza muszą być odchylone o co najmniej 20° przed uruchomieniem wentylatora.

Wymiennik: wykonane z miedzi i aluminium. Zasilane przez czynnik (grzewczy lub chłodniczy), który krąży w wymienniku i oddaje lub odbiera ciepło z powietrza. W zależności od gabarytów urządzenia, nagrzewnice wyposażone są w 1, 2 lub 3-rzędowe wymienniki ciepła.

Wentylator osiowy: zrobione ze stali. Zadaniem wentylatora jest zapewnienie przepływu powietrza przez wymiennik. Posiada jednofazowy, trzybiegowy silnik. Wentylatory mają średnicę 300 mm (S1-3S), 350 mm (S2-3S oraz S3-3S) lub 400 mm (S4-3S).

Obrotowa konsola montażowa (wyposażenie opcjonalne): umożliwia montaż umożliwiająca przymocowanie urządzenia do ściany lub sufitu. Za ich pomocą istnieje możliwość regulacji kąta nachylenia.

Uchwyty montażowe (wyposażenie opcjonalne): solidna i trwała konstrukcja umożliwiająca przymocowanie urządzenia do ściany lub sufitu. Za ich pomocą istnieje możliwość regulacji kąta nachylenia urządzenia w zakresie 15 stopni.

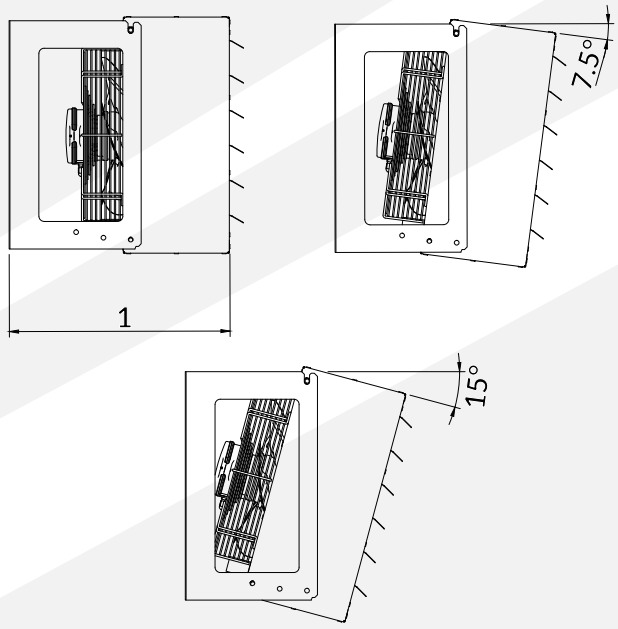

	S1-3S	S2-3S/S3-3S	S4-3S
1	419.5 [mm]	469.5 [mm]	467.5 [mm]

2.3 WYMIARY

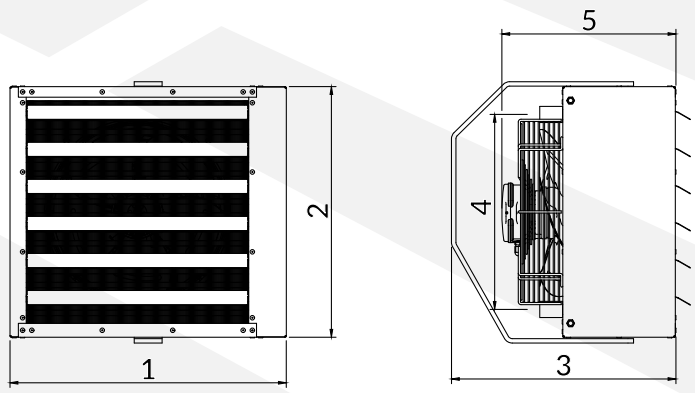

	1	2	3	4	5
S1-3S [mm]	496	450	403	350±3	312.5
S2-3S/S3-3S [mm]	546	550	480	450±3	367
S4-3S [mm]	696	660	549	560±3	375

2.4 DANE TECHNICZNE

DANE TECHNICZNE Kod produktu		S1-3S WHS1-3S-1789	S2-3S WHS2-3S-1790	S3-3S WHS3-3S-1791	S4-3S WHS4-3S-1787
Nominalna moc grzewcza [kW]*	III BIEG	14.7	23.4	36.9	50.1
	II BIEG	13.1	16.0	20.8	38.5
	I BIEG	11.3	14.0	17.8	27.5
Zakres mocy grzewczej [kW]**		1.57 – 19.5	2.1 – 30.8	2.92 – 48.8	4.17 – 66.2
Maksymalny przepływ powietrza [m³/h]	III BIEG	1400	2000	1800	3350
	II BIEG	1150	1100	850	2250
	I BIEG	900	900	700	1400
Maksymalny zasięg powietrza horyzontalny [m]		10	13	11	18
Ilość rzędów nagrzewnicy [szt.]		1	2	3	2
Pojemność wody [dm³]		0.5	1.3	1.9	2.0
Maksymalna temperatura czynnika grzewczego [°C]		120	120	120	120
Maksymalne ciśnienie robocze czynnika grzewczego [MPa]		1.6	1.6	1.6	1.6
Średnica króćców [``]		3/4	3/4	3/4	3/4
Napięcie zasilania [V] / Częstotliwość zasilania [Hz]		230/50	230/50	230/50	230/50
Prąd nominalny silnika [A]	III BIEG	0.38	0.58	0.58	0.82
	II BIEG	0.20	0.34	0.34	0.62
	I BIEG	0.15	0.30	0.30	0.41
Nominalne obroty silnika [rpm]	III BIEG	1350	1400	1400	1380
	II BIEG	1130	1100	1100	1030
	I BIEG	870	850	850	650
Nominalna moc silnika [W]	III BIEG	75	124	124	185
	II BIEG	45	85	85	140
	I BIEG	35	75	75	90
Stopień ochrony IP [-]		54	54	54	54
Masa netto [kg]		12.5	19	20	25
Hałas [dB]***	III BIEG	51	54	53	56
	II BIEG	45	48	47	50
	I BIEG	43	46	45	48

** dla parametrów 90/70°C i 0°C temperatury powietrza na wlocie*
*** maks. 120/90°C, 0°C temperatura powietrza na wlocie, III stopień // min. 40/30°C, 20°C temperatura powietrza na wlocie, I stopień*
**** pomiar w odległości 5 m*

Parametry	S1-3S III bieg 1400 [m³/h]																			
Temperatura wody na zasilaniu i powrocie [°C]	80/60					70/50					50/40					40/30				
Temperatura powietrza wlotowego [°C]	0	5	10	15	20	0	5	10	15	20	0	5	10	15	20	0	5	10	15	20
Moc grzewcza [kW]	12.6	11.5	10.4	9.4	8.3	10.5	9.4	8.3	7.3	6.3	8.1	7.0	6.0	5.0	4.0	6.0	5.0	4.0	3.0	2.0
Temperatura powietrza wylotowego [°C]	25.1	28.3	31.5	34.6	37.7	20.9	24.1	27.2	30.3	33.4	16.1	19.2	22.3	25.4	28.5	12.0	15.1	18.2	21.3	24.3
Przepływ wody [m³/h]	0.55	0.51	0.46	0.41	0.36	0.46	0.41	0.37	0.32	0.27	0.70	0.61	0.52	0.43	0.35	0.52	0.43	0.34	0.26	0.17
Spadek ciśnienia w wymienniku [kPa]	12	10	9	7	6	9	7	6	5	4	20	16	12	8	6	12	9	6	3	2

Parametry	S2-3S III bieg 2000 [m³/h]																			
Temperatura wody na zasilaniu i powrocie [°C]	80/60					70/50					50/40					40/30				
Temperatura powietrza wlotowego [°C]	0	5	10	15	20	0	5	10	15	20	0	5	10	15	20	0	5	10	15	20
Moc grzewcza [kW]	20.1	18.4	16.7	15.0	13.4	16.9	15.2	13.5	11.8	10.2	12.9	11.2	9.6	8.0	6.5	9.7	8.1	6.5	4.9	3.4
Temperatura powietrza wylotowego [°C]	28.0	31.0	34.0	37.0	39.9	23.4	26.5	29.4	32.4	35.3	17.9	20.9	23.9	26.8	29.6	13.5	16.4	19.3	22.2	25.1
Przepływ wody [m³/h]	0.88	0.81	0.73	0.66	0.59	0.74	0.66	0.59	0.52	0.45	1.12	0.98	0.84	0.70	0.56	0.84	0.70	0.56	0.43	0.29
Spadek ciśnienia w wymienniku [kPa]	7	6	5	4	3	5	4	4	3	2	12	9	7	5	3	7	5	4	2	1

Parametry	S3-3S III bieg 1800 [m³/h]																			
Temperatura wody na zasilaniu i powrocie [°C]	80/60					70/50					50/40					40/30				
Temperatura powietrza wlotowego [°C]	0	5	10	15	20	0	5	10	15	20	0	5	10	15	20	0	5	10	15	20
Moc grzewcza [kW]	32.0	29.2	26.6	24.0	21.4	27.0	24.4	21.7	19.2	16.7	20.4	17.8	15.3	12.8	10.4	15.5	13.0	10.5	8.1	5.7
Temperatura powietrza wylotowego [°C]	49.4	51.0	52.6	54.1	55.5	41.8	43.4	44.8	46.3	47.7	31.5	33.0	34.5	35.9	37.3	24.0	25.5	26.9	28.3	29.5
Przepływ wody [m³/h]	1.40	1.28	1.17	1.05	0.94	1.18	1.07	0.95	0.84	0.73	1.77	1.55	1.33	1.12	0.91	1.35	1.13	0.91	0.70	0.50
Spadek ciśnienia w wymienniku [kPa]	15	13	11	9	7	11	9	8	6	5	25	20	15	11	7	16	11	8	5	3

Parametry	S4-3S III bieg 3350 [m³/h]																			
Temperatura wody na zasilaniu i powrocie [°C]	80/60					70/50					50/40					40/30				
Temperatura powietrza wlotowego [°C]	0	5	10	15	20	0	5	10	15	20	0	5	10	15	20	0	5	10	15	20
Moc grzewcza [kW]	43.1	39.4	35.7	32.1	28.6	36.2	32.5	28.9	25.4	21.9	27.6	24.0	20.6	17.1	13.8	20.7	17.2	13.9	10.5	7.2
Temperatura powietrza wylotowego [°C]	35.8	38.3	40.7	43.1	45.5	30.0	32.4	34.9	37.2	39.5	22.9	25.3	27.7	30.0	32.3	17.2	19.6	21.9	24.2	26.4
Przepływ wody [m³/h]	1.90	1.73	1.57	1.41	1.26	1.58	1.42	1.26	1.11	0.96	2.40	2.09	1.79	1.49	1.20	1.80	1.49	1.20	0.91	0.63
Spadek ciśnienia w wymienniku [kPa]	17	14	12	10	8	12	10	8	6	5	27	21	16	11	8	16	12	8	5	2

3. MONTAŻ

3.1 ZASADY OGÓLNE

Montaż i demontaż nagrzewnicy powinny przeprowadzać osoby posiadające doświadczenie w montażu tego typu urządzeń oraz - jeżeli wymagają tego lokalne przepisy, posiadające odpowiednie kwalifikacje.

Ze względu na stosunkowo dużą wagę i gabaryty nagrzewnicy montaż powinny wykonywać co najmniej dwie osoby i co najmniej jedna z nich musi spełniać wymagania z akapitu powyżej.

Montażyści są odpowiedzialni za wykonanie montażu zgodnie z wytycznymi zawartymi w niniejszej instrukcji i zgodnie z obowiązującymi przepisami lokalnymi.

Podczas montażu nagrzewnica nie może być trzymana za króćce przyłączeniowe.

Nagrzewnicę należy zamontować w sposób zapewniający poziomy lub pionowy strumień powietrza z zachowaniem minimalnych odległości pokazanych na rysunku na końcu niniejszego rozdziału. Do montażu nagrzewnicy należy zastosować elementy o nośności odpowiedniej do jej ciężaru.

Kierownice należy odchylić o co najmniej 20° przed pierwszym uruchomieniem nagrzewnicy.

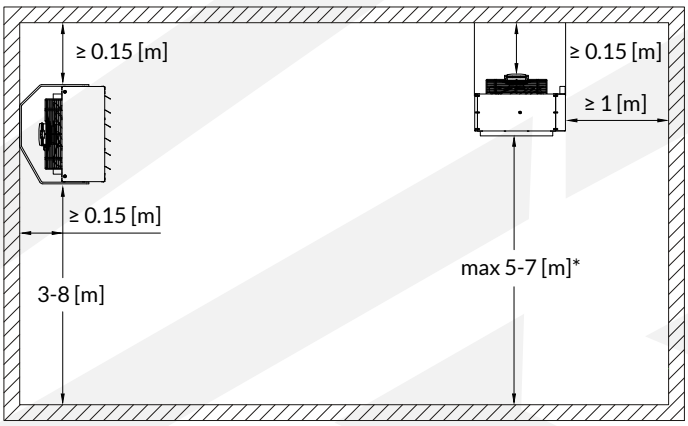

* maksymalny zasięg w pionie zależy od modelu

3.2 MONTAŻ ŚCIENNY

Poniższe przykłady przedstawiają montaż na ścianie za pomocą konsoli obrotowej oraz uchwytu montażowego (pozwala on na regulację stopnia nachylenia urządzenia w zakresie 15 stopni).

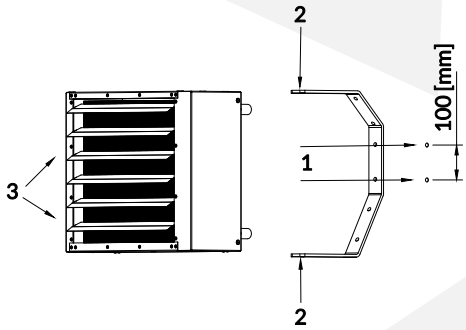

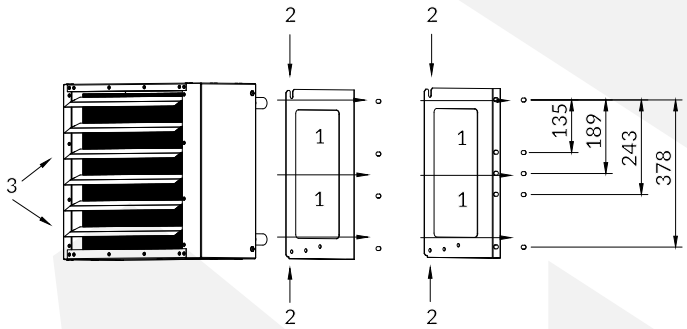

1 - Konsolę obrotową lub uchwyty montażowe należy przymocować do przegrody o odpowiedniej nośności (patrz masa netto nagrzewnicy w p. 2.4) za pomocą np. kołków montażowych i śrub M8 x 80 [mm] (lub dłuższych).

2 - Zawiesić nagrzewnicę na konsoli obrotowej lub uchwytów montażowych za pomocą śrub M8 i podkładek sprężynujących (pomiędzy elementem montażowym a śrubą). Następnie obrócić urządzenie na uchwycie w żądanej pozycji i mocno dokręcić śruby.

3 - Odchylić kierownice powietrza o co najmniej 20° przed uruchomieniem wentylatora, aby uzyskać wymagany kierunek przepływu powietrza.

3.3 MONTAŻ SUFITOWY

Poniższy przykład przedstawia montaż sufitowy za pomocą uchwytów montażowych oraz prętów gwintowanych.

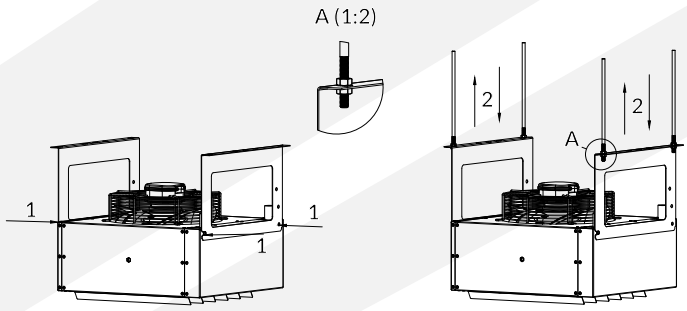

1 - Założyć uchwyty montażowe, podkładki sprężynujące i przykręcić śruby.

2 - Nagrzewnica jest gotowa do montażu za pomocą uchwytów montażowych.

4. INSTALACJA

Przed podłączeniem urządzenia do instalacji grzewczej i elektrycznej należy je trwale zamontować do odpowiedniej przegrody budowlanej (zgodnie z zaleceniami zawartymi w ust. 3).

Wszelkie prace instalacyjne, naprawcze i demontażowe muszą być wykonywane przez osoby wykwalifikowane, tj. posiadające odpowiednie uprawnienia do tych prac. Instalator jest odpowiedzialny za wykonanie instalacji zgodnie z wytycznymi zawartymi w niniejszej instrukcji i zgodnie z obowiązującymi przepisami lokalnymi.

Nie wolno instalować, serwisować ani obsługiwać urządzenia mokrymi rękami lub boso.

4.1 PODŁĄCZENIE DO INSTALACJI GRZEWCZEJ

Poniżej przedstawiono przykładowy schemat hydrauliczny. To tylko zalecenie, o ostatecznym wykonaniu montażu i użytkowaniu poszczególnych elementów decyduje projektant HVAC.

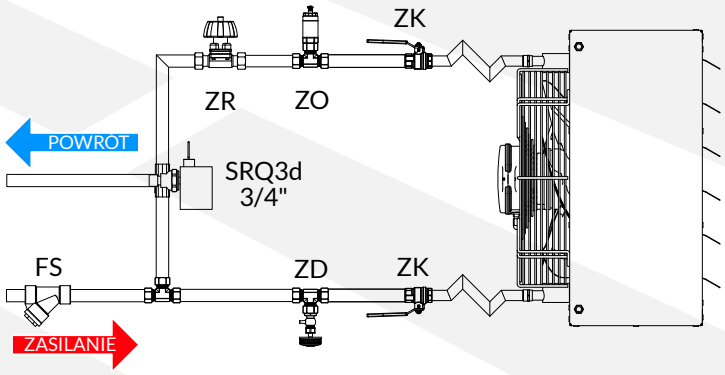

FS - filtr siatkowy; ZO - zawór odpowietrzający; ZK - zawór odcinający; ZD - zawór spustowy; ZR - zawór równoważący; SRQ3d - zawór trójdrogowy z siłownikiem

Instalację hydrauliczną należy wykonać zgodnie ze sztuką i obowiązującymi przepisami lokalnymi.

Rury należy podłączyć zgodnie z oznaczeniami na nagrzewnicy (zasilanie - zaznaczone na czerwono, powrót - zaznaczone na niebiesko).

Podłączając nagrzewnicę do instalacji hydraulicznej, należy pamiętać o zakontrowaniu jej króćców kluczem - tak jak to pokazano na grafice obok. Brak zastosowania się do tego zalecania grozi uszkodzeniem wymiennika.

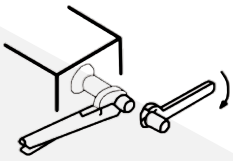

Instalacja hydrauliczna powinna zawierać wszystkie elementy zabezpieczające wymagane przepisami prawa (w zależności od rodzaju instalacji centralnego ogrzewania i rodzaju źródła ciepła).

Przed podłączeniem nagrzewnicy do instalacji elektrycznej należy przeprowadzić próbę szczelności instalacji hydraulicznej.

4.2 PODŁĄCZENIE DO INSTALACJI ELEKTRYCZNEJ

Instalację elektryczną należy wykonać zgodnie ze sztuką i obowiązującymi przepisami lokalnymi.

Podłączenie elektryczne nagrzewnicy do instalacji o parametrach elektrycznych zgodnie z p. 2.4 należy wykonać zgodnie z odpowiednim schematem przyłączeniowym (patrz p. 7).

Obwód elektryczny, do którego podłączone jest urządzenie, powinien zawierać wszystkie wymagane przepisami prawa elementy zabezpieczające oraz główny wyłącznik umożliwiający bezpieczne odłączenie nagrzewnicy od instalacji elektrycznej.

Przed uruchomieniem należy sprawdzić instalację elektryczną oraz automatykę pod kątem uszkodzonej izolacji, nieprawidłowego podłączenia w kostce zaciskowej, ryzyka potencjalnych zwarć itp.

5. EKSPLOATACJA

5.1 ZASADY EKSPLOATACJI

Użytkownik ma obowiązek zapoznać się z niniejszą instrukcją przed rozpoczęciem eksploatacji urządzenia.

Zabrania się dotykania urządzenia podczas pracy. Przed jakąkolwiek ingerencją w urządzenie, należy bezwzględnie odłączyć dopływ prądu do nagrzewnicy. Elementy urządzenia mogą być gorące po wyłączeniu.

Urządzenie nie może być obsługiwane przez dzieci i osoby dorosłe o ograniczonej sprawności ruchowej, zmysłowej i intelektualnej. Dostęp do urządzenia osobom nieuprawnionym, dzieciom i zwierzętom jest zabroniony i powinien być utrudniony lub uniemożliwiony.

Urządzenie nie może pracować przy zakrytym lub ograniczonym wlocie lub wylocie powietrza (np. na skutek niezachowania minimalnych odległości od przegród lub zatkania wlotu/wylotu).

Urządzenie należy trzymać z dala od wody, roztworów oraz rozpryskiwanych lub kapiących płynów. Zabronionym jest kładzenie przedmiotów z płynami na urządzeniu lub blisko niego.

Urządzenie przeznaczone jest do przetłaczania powietrza o temperaturze od - 30°C do 60°C i przy wilgotności względnej ≤ 90%.

Nagrzewnica nie posiada zabezpieczenia przeciwzamrożeniowego – jako czynnik grzewczy należy zastosować płyn o temperaturze zamarzania niższej niż najniższa prawdopodobna temperatura, jaka może wystąpić w danym pomieszczeniu.

W przypadku jakichkolwiek usterek (przepalenia bezpiecznika, nietypowych dźwięków itp.) należy natychmiast odłączyć urządzenie od instalacji elektrycznej i skontaktować się bezpośrednio z instalatorem, producentem lub dystrybutorem. Zabrania się włączania urządzenia przed zdiagnozowaniem i usunięciem przyczyny tej awarii.

Jeżeli urządzenie nie będzie używane przez dłuższy czas, należy je odłączyć od instalacji elektrycznej.

Przeglądy okresowe i konserwację urządzenia zgodnie z poniższymi wytycznymi należy przeprowadzać z podaną częstotliwością i zawsze po dwóch tygodniach lub dłuższym okresie bezczynności.

Przed przystąpieniem do jakichkolwiek prac konserwacyjnych należy odłączyć nagrzewnicę od zasilania.

Podczas okresowych przeglądów i konserwacji należy kolejno:

- sprawdzić stan okablowania pod kątem uszkodzeń i usunąć/naprawić ewentualne uszkodzenia,
- przedmuchać wymiennik ciepła sprężonym powietrzem,
- pozostałe elementy, przynajmniej dwa razy w roku oczyszczać z osadów miękką ściereczką,
- przynajmniej raz w roku podłączyć urządzenie do prądu i ocenić, czy wentylator działa prawidłowo; dodatkowe szmery, metaliczny pogłos, odgłosy zgrzytania, wibracje itp. świadczą o awarii; w takim przypadku należy natychmiast odłączyć urządzenie od instalacji elektrycznej i skontaktować się bezpośrednio z instalatorem, producentem lub dystrybutorem.

Przegląd i konserwację nagrzewnicy powinien przeprowadzać użytkownik zaznajomiony z niniejszą instrukcją lub podmiot zewnętrzny, jeśli ze względu na sposób montażu lub lokalne przepisy wymagane są dodatkowe uprawnienia jak np. prac elektrycznych lub na wysokościach

Częstotliwość serwisowania powinna być uzależniona od faktycznego zabrudzenia – jeżeli urządzenie pracuje w środowisku o dużym stężeniu pyłu, czyszczenie okresowe należy wykonywać znacznie częściej niż podano powyżej.

Po okresie eksploatacji należy zadbać o utylizację urządzenia według obowiązujących norm i przepisów lokalnych.

6. AUTOMATYKA

Zastosowanie sterownika dedykowanego do NAGRZEWNICY WODNEJ SERII S-3S daje szerokie możliwości regulacji wydajności urządzenia przy różnym stopniu automatyzacji, w zależności od potrzeb.

3-STOPNIOWY REGULATOR OBROTÓW Z TERMOSTATEM HC3S

Sterownik służy do regulacji urządzeń wyposażonych w wentylatory 3-stopniowe. Posiada 3- stopniową regulację prędkości oraz wbudowany termostat manualny.



Napięcie/ Częstotliwość: 230 V AC / 50 – 60 Hz
Maksymalne obciążenie prądowe: 3 A
Zakres pracy: -10°C - 60°C
Zakres regulacji: 10°C - 30°C
Tryb pracy: ciągły lub termostatyczny
Dokładność regulacji: <1°C
Wymiary: 130 x 85 x 40 mm
Waga: 210 g
Stopień ochrony obudowy: IP 30

STEROWNIK PROGRAMOWALNY HMI BMS

Sterownik służy do regulacji urządzeń wyposażonych w wentylatory 3-stopniowe. Sterownik posiada funkcje takie jak tryb programowalny, pracę w trybie grzania, chłodzenia lub mieszanego, automatyczny dobór prędkości wentylatora oraz możliwość integracji z systemem sterowania budynkiem BMS.



Napięcie/ Częstotliwość: 230 V AC / 50 – 60 Hz
Maksymalne obciążenie prądowe: 5 A
Zakres pracy: 0 - 45°C
Zakres regulacji: 5°C - 35°C
Dokładność regulacji: ± 0.5°C
Dodatkowy czujnik temperatury: NTC 10K
Komunikacja: RS485
Wymiary: 86 x 86 x 13.3 mm
Waga: 270 g
Stopień ochrony (obudowa): IP 20
Stopień ochrony (zewnętrzny czujnik): IP 68

REGULATOR PRĘDKOŚCI OBROTOWEJ HC

Sterownik przeznaczony jest do zmiany prędkości obrotowej wentylatora jednofazowego sterowanego napięciem w przemysłowych instalacjach zasilających i ciepłowniczych.



5 poziomów kontroli: 80-105-135-170-230 V*
Napięcie/ Częstotliwość: 230 V AC / 50 – 60 Hz
Maksymalne obciążenie prądowe (zależnie od modelu): 1.2 A, 3 A, 5 A, 7 A, 14 A
Zabezpieczenie: wyłącznik termiczny
Waga (zależnie od modelu):
1.45 kg, 2.5 kg, 4.5 kg, 5.5 kg or 10.5 kg
Stopień ochrony: IP 54

* regulacja dla regulatora 3 A : 115-135-155-180-230 V

TERMOSTAT MANUALNY HC

Steruje pracą nagrzewnicy. Automatycznie wyłącza urządzenie po osiągnięciu ustawionej temperatury.



Napięcie/ Częstotliwość: 230 V AC / 50 – 60 Hz
Maksymalne obciążenie prądowe: 3 A
Zakres pracy: 0 - 40°C
Zakres regulacji: 10 - 30°C
Dokładność regulacji: <1°C
Stopień ochrony: IP 30

DODATKOWE AKCESORIA

Zawór z siłownikiem HC 3/4" 2 lub 3-drogowy - służy do automatycznej regulacji przepływu czynnika grzewczego.

Moduł przekaźnika RM-16A - pozwala na podłączenie odbiornika o większym poborze prądu niż dopuszczalne obciążenie prądowe podłączonego sterownika.

Wyłącznik serwisowy MS - służy do szybkiego odcięcia od zasilania gdy wymagają tego okoliczności.

MAKSYMALNA ILOŚĆ PODŁĄCZONYCH NAGRZEWNIC POD JEDEN STEROWNIK								
Model	HC3S	HMI	HC 1.2 A	HC 3 A	HC 5 A	HC 7 A	HC 14 A	RM-16 A
S1-3S	7	13	3	7	13	18	36	42
S2-3S	5	8	2	5	8	12	24	27
S3-3S	5	8	2	5	8	12	24	27
S4-3S	3	6	1	3	6	8	17	19

7. SCHEMATY PODŁĄCZENIOWE

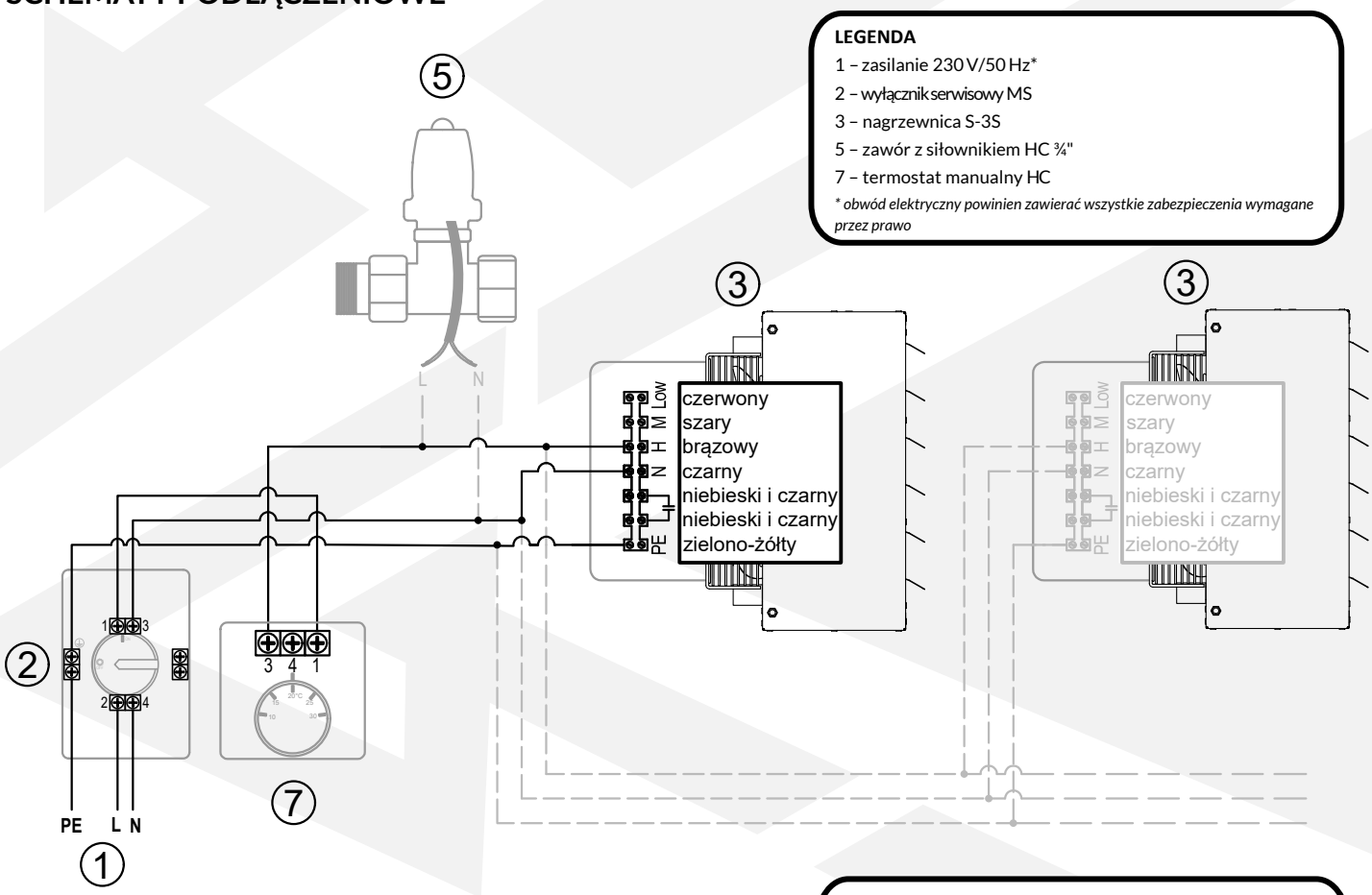

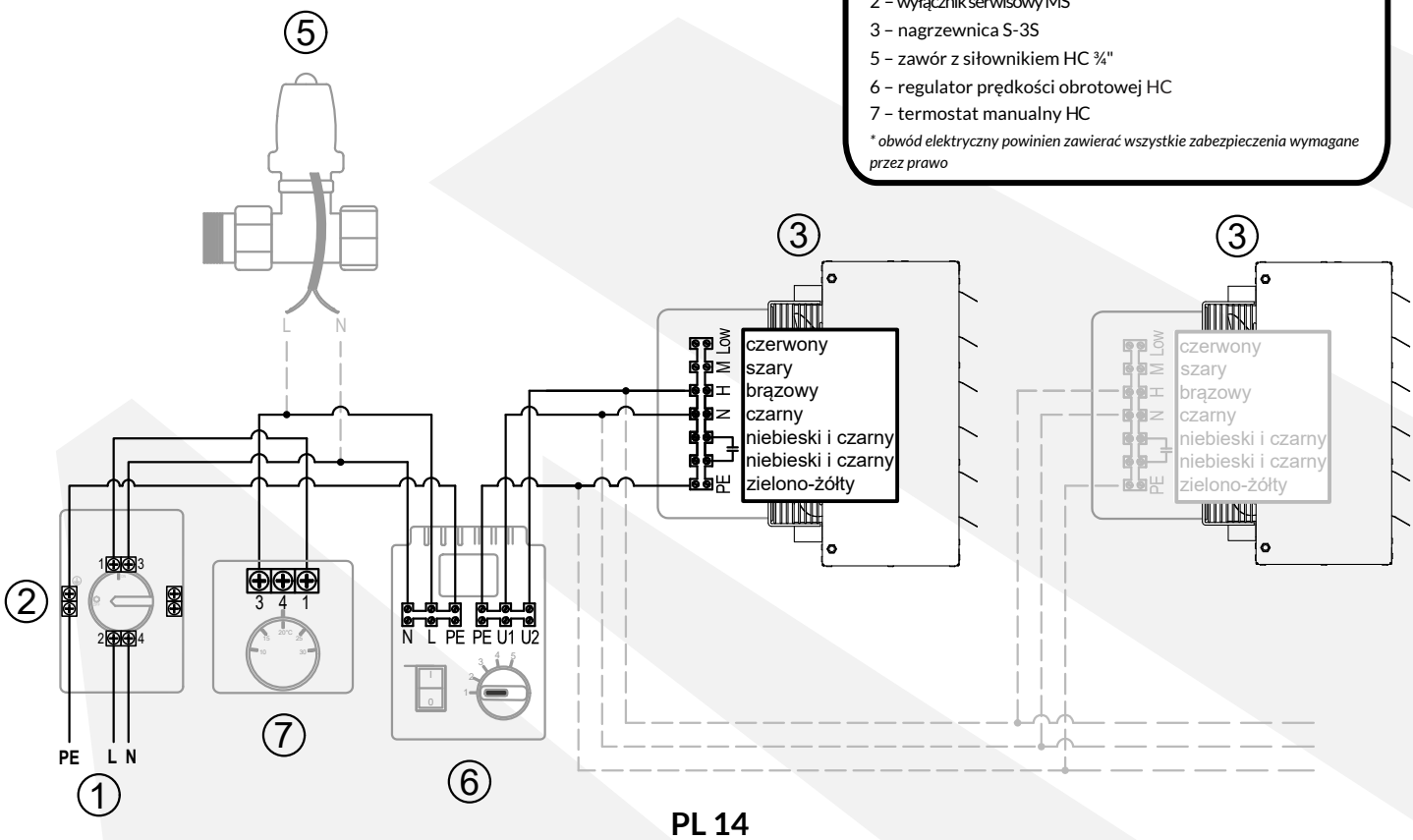

LEGENDA

1 – zasilanie 230 V/50 Hz*
2 – wyłącznik serwisowy MS
3 – nagrzewnica S-3S
4 – 3-stopniowy regulator obrotów z termostatem HC3S
5 – zawór z siłownikiem HC ¾"

** obwód elektryczny powinien zawierać wszystkie zabezpieczenia wymagane przez prawo*

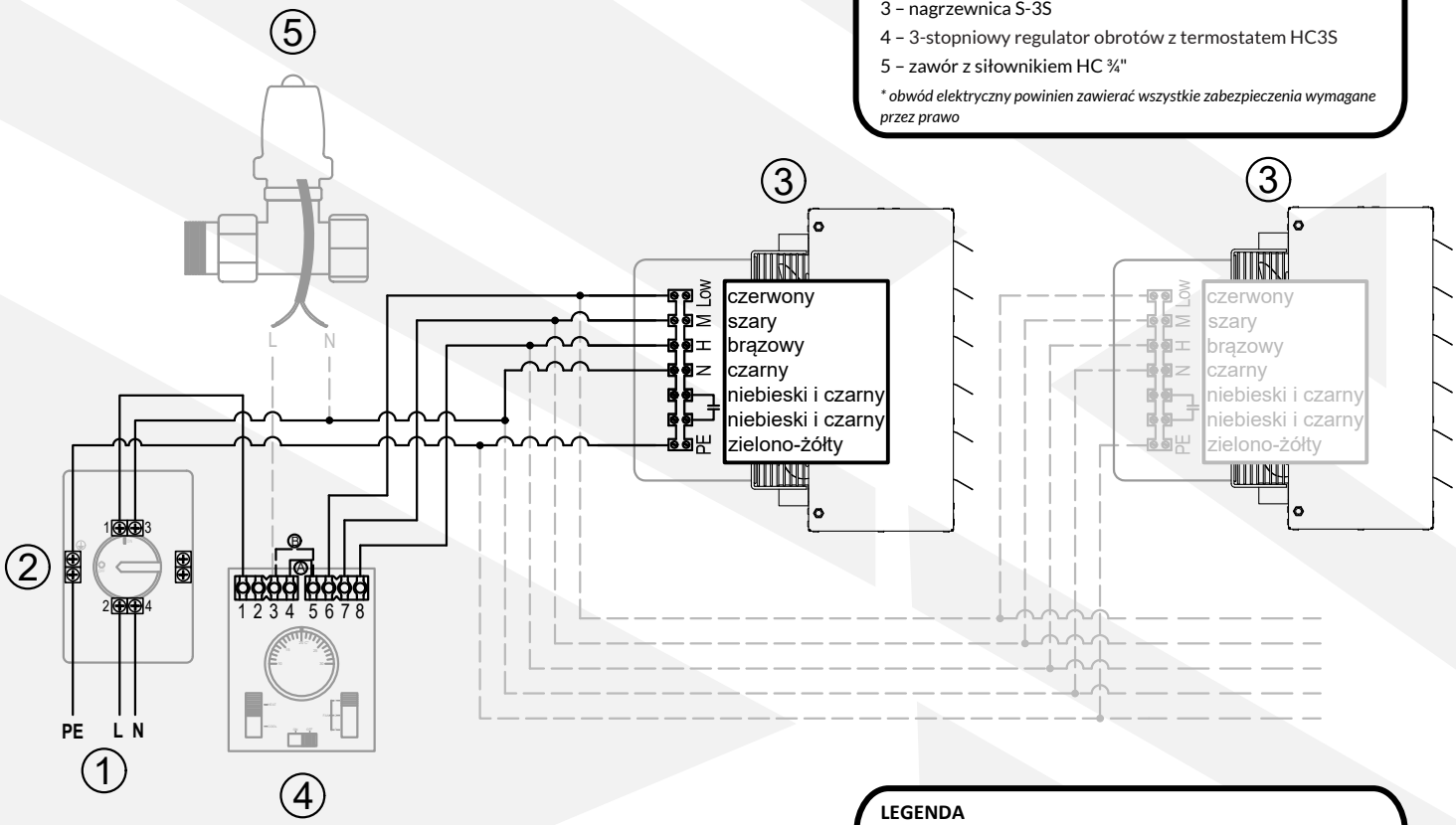

LEGENDA

1 – zasilanie 230 V/50 Hz*
2 – wyłącznik serwisowy MS
3 – nagrzewnica S-3S
4 – 3-stopniowy regulator obrotów z termostatem HC3S
5 – zawór z siłownikiem HC ¾"
9 – moduł przekaźnika RM-16A

** obwód elektryczny powinien zawierać wszystkie zabezpieczenia wymagane przez prawo*

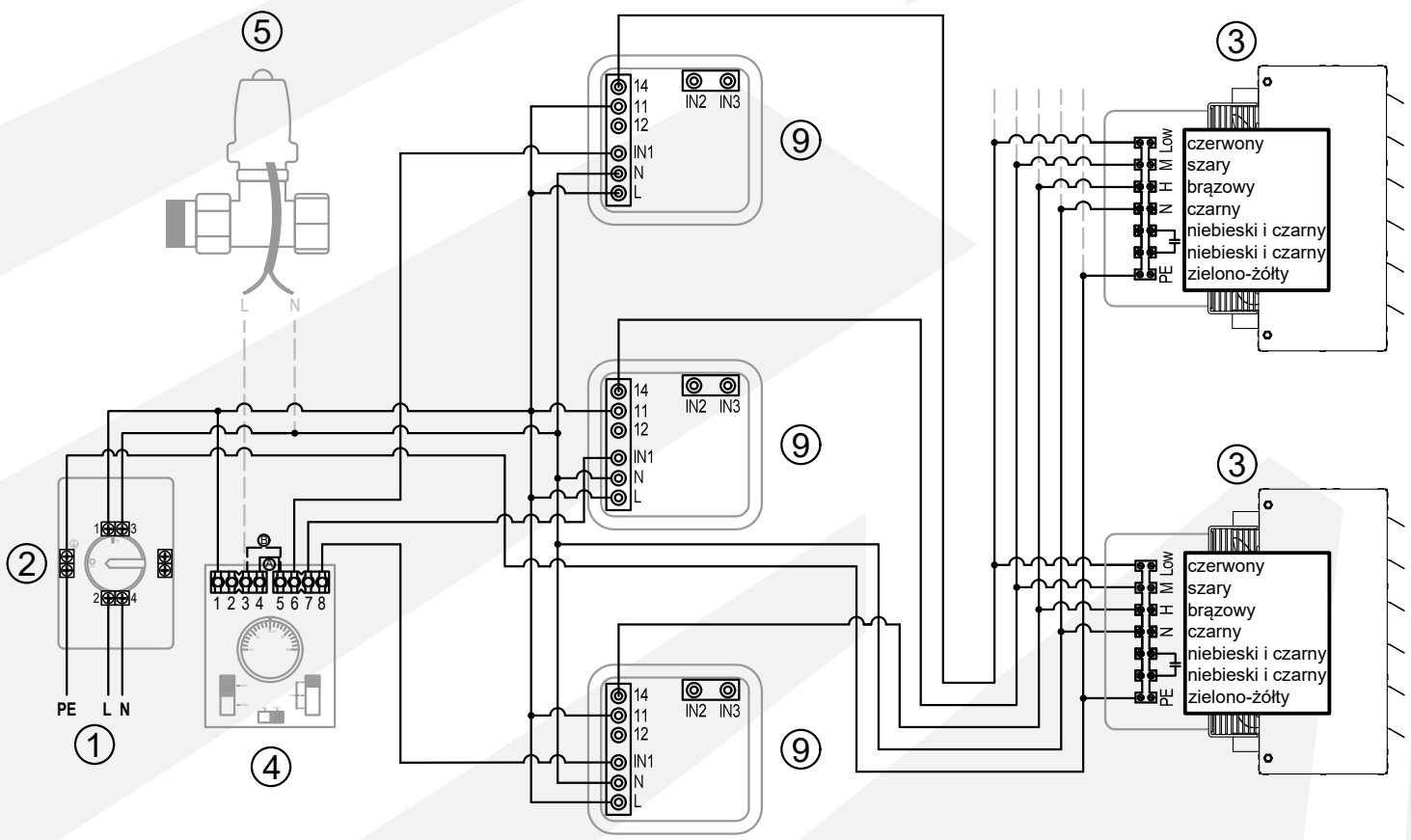

LEGENDA

1 – zasilanie 230 V/50 Hz*
2 – wyłącznik serwisowy MS
3 – nagrzewnica S-3S
5 – zawór z siłownikiem HC ¾"
8 – sterownik programowalny HMI BMS
10 – zewnętrzny czujnik temperatury

** obwód elektryczny powinien zawierać wszystkie zabezpieczenia wymagane przez prawo*

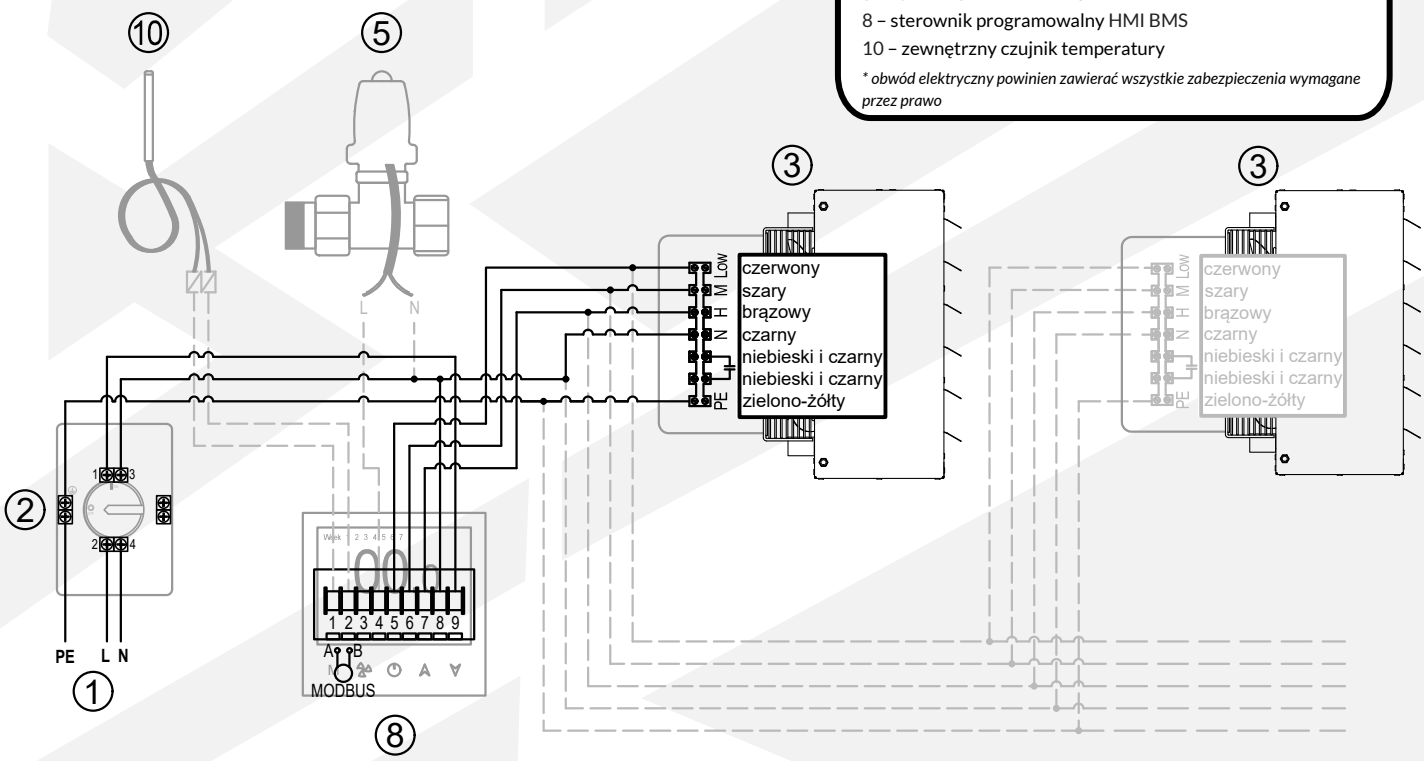

LEGENDA

1 – zasilanie 230 V/50 Hz*
2 – wyłącznik serwisowy MS
3 – nagrzewnica S-3S
5 – zawór z siłownikiem HC ¾"
8 – sterownik programowalny HMI BMS
9 – moduł przekaźnika RM-16A
10 – zewnętrzny czujnik temperatury

** obwód elektryczny powinien zawierać wszystkie zabezpieczenia wymagane przez prawo*

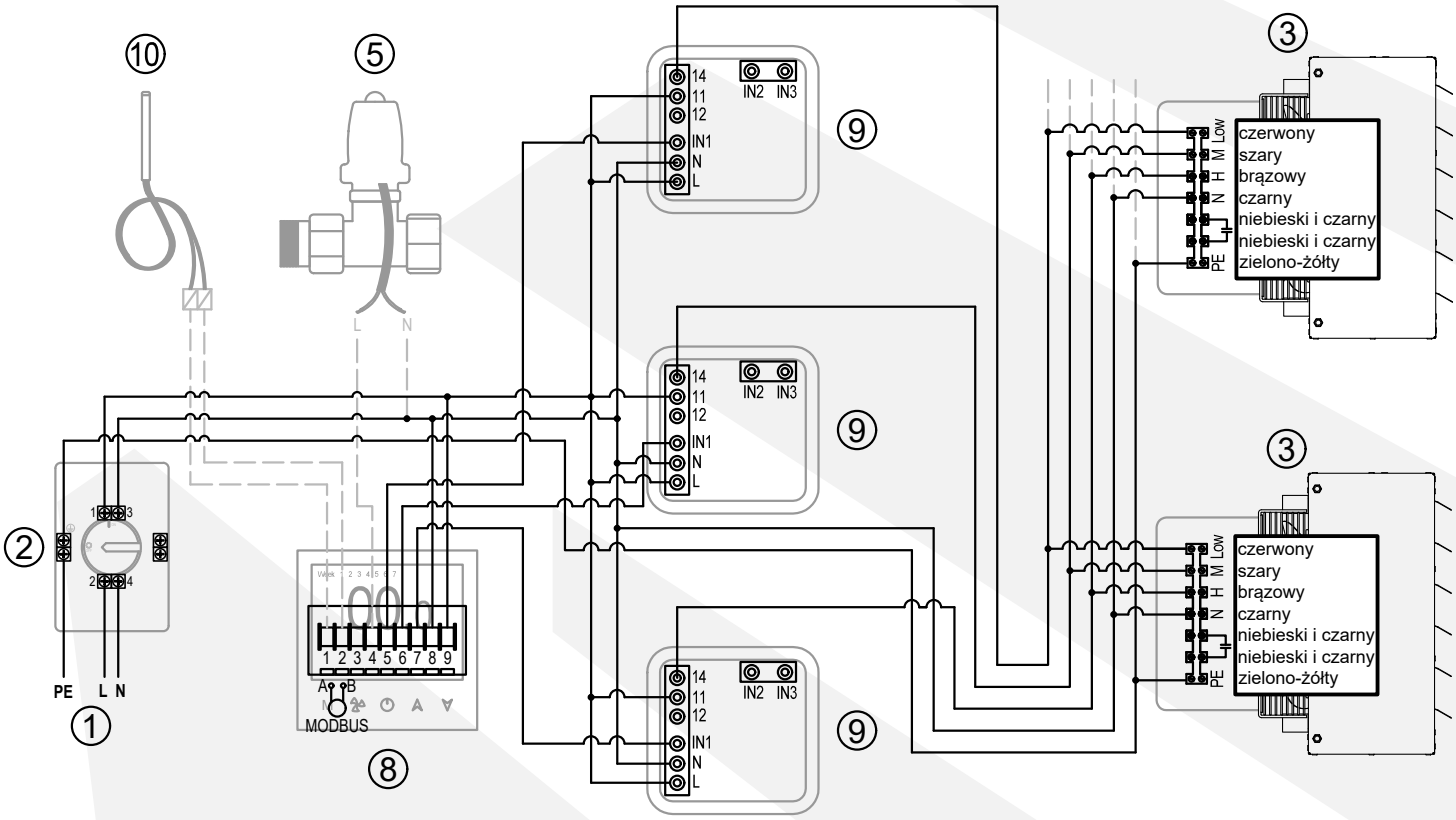

1. ВВЕДЕНИЕ

1.1 ОБЩАЯ ИНФОРМАЦИЯ

Владелец и пользователь устройства марки Reventon должен внимательно прочитать данную инструкцию и следовать прилагаемым рекомендациям. В случае возникновения каких-либо сомнений обращайтесь непосредственно к производителю, т.е. к компании Reventon Group Sp. z o. o.

Ключевые рекомендации по безопасности отмечены предупреждающим треугольником (как показано слева). Это позволяет быстро и легко найти эти рекомендации и напомнить о них перед вмешательством в работу устройства.

По этой же причине требования к периодическому осмотру и техническому обслуживанию устройства отмечены символом гаечного ключа (как показано слева).

При установке, использовании или обслуживании обогревателя необходимо соблюдать все местные требования безопасности.

Товар произведен в Польше.

Данная документация разработана компанией Reventon Group Sp. z o. o. – все права защищены. Компания Reventon Group Sp. z o. o. оставляет за собой право вносить изменения в техническую документацию.

1.2 ХРАНЕНИЕ И ТРАНСПОРТИРОВКА

Продукт необходимо хранить и транспортировать на соответствующем поддоне, при температуре окружающей среды от -30°C до 60°C и относительной влажности воздуха не более 90%.

При переноске обогревателя нельзя держать его за разъемы катушки. Из-за большого веса обогреватель должны перемещать два человека.

1.3 ПРИМЕНЕНИЕ

Устройство S-3S предназначено для промышленного использования в помещениях. Его можно использовать для обогрева или охлаждения помещений, таких как:производственные цеха, склады, коммерческие помещения, служебные помещения, гаражи, мастерские и т.п. Обогреватель не следует использовать для удаления загрязнений, образующихся в процессе работы, таких как пыль или агрессивные и взрывоопасные химические вещества. Также его применение недопустимо в средах, вызывающих коррозию алюминия, меди или стали, а также в условиях с высокой запылённостью, где концентрация пыли превышает 0,3 г/м³. Устройство также нельзя использовать в местах с высокой влажностью (относительная влажность выше 90%) или в условиях прямого контакта с водой, превышающего допустимый уровень защиты по степени IP (см. следующий раздел).

2. ХАРАКТЕРИСТИКА УСТРОЙСТВА

2.1 СТЕПЕНЬ ЗАЩИТЫ IP

IP определяет герметичность электрического устройства (например, двигателя вентилятора), которые определяются с помощью двух цифр:

- **первая характеристическая цифра** - определяет защиту устройства от прямого доступа к его внутренней части, а также от проникновения более мелких твердых частиц (например, пыли)
- **вторая характеристическая цифра** - определяет устойчивость двигателя к попаданию воды, т.е. его водонепроницаемость

Двигатель вентилятора, используемый в S-3S, со степенью защиты IP 54 имеет следующую защиту:

- Корпус защищен от проникновения пыли во вредных количествах.
- Вода, попадающая на корпус с любого направления, не должна оказывать вредного воздействия.

2.2 КОНСТРУКЦИЯ И ПРИНЦИП РАБОТЫ

Корпус: изготовлен из оцинкованной листовой стали с порошковым покрытием в цвета по палитре RAL 9005.

Направляющие жалюзи: изготовлены из оцинкованной листовой стали с порошковым покрытием цвета RAL 7048. Ручная регулировка жалюзи позволяет установить желаемое направление воздуха.

Статоры должны быть отклонены не менее чем на 20° перед запуском вентилятора.

Нагревательная спираль:изготовлена из меди и алюминия. Работает от теплоносителя (для нагрева или охлаждения), который циркулирует через змеевик и передает или отбирает тепло из воздуха. В зависимости от размеров устройства, нагреватели оснащаются 1-, 2- или 3-рядными нагревательными змеевиками.

Осевой вентилятор: изготовлен из стали. Целью вентилятора является обеспечение прохождения воздуха через теплообменник. Он имеет однофазный трехскоростной двигатель. Вентиляторы имеют диаметр 300 мм (S1-3S), 350 мм (S2-3S ans S3-3S) или 400 мм (S4-3S).

Поворотный кронштейн (дополнительная опция): позволяет устанавливать оборудование в нескольких конфигурациях (в зависимости от требований) и вращение устройств в горизонтальной плоскости.

Монтажный кронштейн (дополнительная опция): прочная и долговечная конструкция, позволяет установить устройство на стене или на потолке. Можно регулировать угол наклона оборудования.

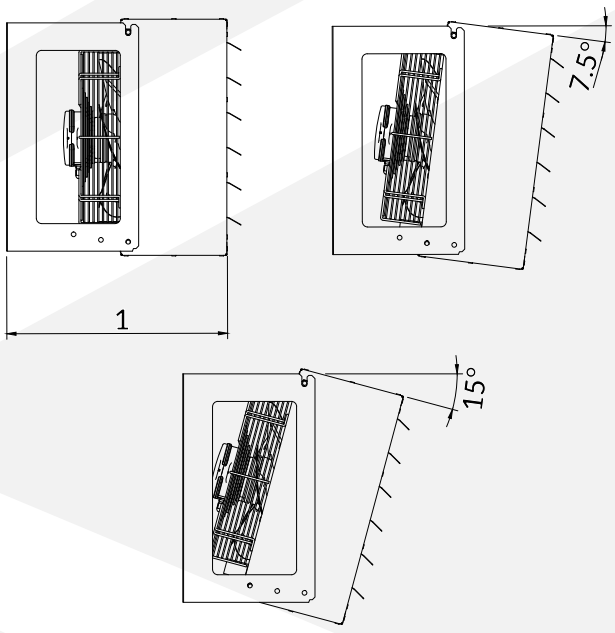

	S1-3S	S2-3S/S3-3S	S4-3S
1	419.5 [мм]	469.5 [мм]	467.5 [мм]

2.3 РАЗМЕРЫ

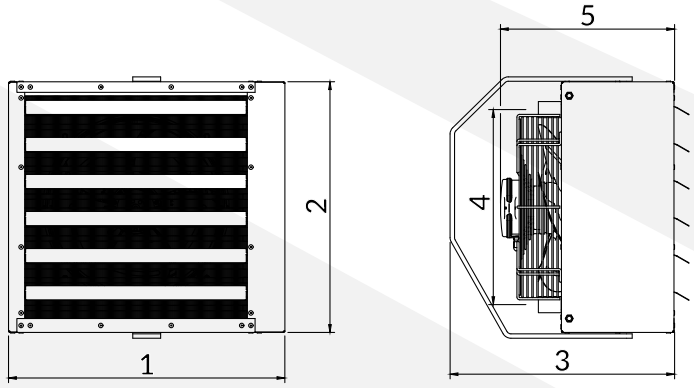

	1	2	3	4	5
S1-3S [мм]	496	450	403	350±3	312.5
S2-3S/S3-3S [мм]	546	550	480	450±3	367
S4-3S [мм]	696	660	549	560±3	375

2.4 ТЕХНИЧЕСКИЕ ДАННЫЕ

ТЕХНИЧЕСКИЕ ДАННЫЕ Код продукта		S1-3S WHS1-3S-1789	S2-3S WHS2-3S-1790	S3-3S WHS3-3S-1791	S4-3S WHS4-3S-1787
Номинальная тепловая мощность [kW]*	III передача	14.7	23.4	36.9	50.1
	II передача	13.1	16.0	20.8	38.5
	I передача	11.3	14.0	17.8	27.5
Диапазон мощности нагрева [kW]**		1.57 – 19.5	2.1 – 30.8	2.92 – 48.8	4.17 – 66.2
Максимальный поток воздуха [м³/ч]	III передача	1400	2000	1800	3350
	II передача	1150	1100	850	2250
	I передача	900	900	700	1400
Максимальный горизонтальный диапазон [м]		10	13	11	18
Количество рядов [шт.]		1	2	3	2
Объем воды [дм³]		0.5	1.3	1.9	2.0
Максимальная температура рабочей жидкости [°C]		120	120	120	120
Максимальное рабочее давление [МПа]		1.6	1.6	1.6	1.6
Диаметр патрубков [``]		3/4	3/4	3/4	3/4
Напряжение питания [V] / Частота питания [Гц]		230/50	230/50	230/50	230/50
Номинальный ток двигателя [A]	III передача	0.38	0.58	0.58	0.82
	II передача	0.20	0.34	0.34	0.62
	I передача	0.15	0.30	0.30	0.41
Номинальная скорость вращения двигателя [об/мин]	III передача	1350	1400	1400	1380
	II передача	1130	1100	1100	1030
	I передача	870	850	850	650
Номинальная мощность двигателя [W]	III передача	75	124	124	185
	II передача	45	85	85	140
	I передача	35	75	75	90
Степень защиты IP [-]		54	54	54	54
Вес нетто [кг]		12.5	19	20	25
Шум [дБ]***	III передача	51	54	53	56
	II передача	45	48	47	50
	I передача	43	46	45	48

** для параметров 90/70°C и температуры входящего воздуха 0°C*
*** макс. 120/90°C, температура входящего воздуха 0°C, III передача // мин. 40/30°C, 20°C температура воздуха на входе, I передача*
**** измерение на расстоянии 5 м*

Параметры	S1-3S III передача 1400 [м³/ч]																			
Температура подаваемой/обратной воды [°C]	80/60					70/50					50/40					40/30				
Температура воздуха на входе [°C]	0	5	10	15	20	0	5	10	15	20	0	5	10	15	20	0	5	10	15	20
Тепловая мощность [kW]	12.6	11.5	10.4	9.4	8.3	10.5	9.4	8.3	7.3	6.3	8.1	7.0	6.0	5.0	4.0	6.0	5.0	4.0	3.0	2.0
Температура выходного воздуха [°C]	25.1	28.3	31.5	34.6	37.7	20.9	24.1	27.2	30.3	33.4	16.1	19.2	22.3	25.4	28.5	12.0	15.1	18.2	21.3	24.3
Расход воды [м³/ч]	0.55	0.51	0.46	0.41	0.36	0.46	0.41	0.37	0.32	0.27	0.70	0.61	0.52	0.43	0.35	0.52	0.43	0.34	0.26	0.17
Перепад давления в теплообменнике [кПа]	12	10	9	7	6	9	7	6	5	4	20	16	12	8	6	12	9	6	3	2

Параметры	S2-3S III передача 2000 [м³/ч]																			
Температура подаваемой/обратной воды [°C]	80/60					70/50					50/40					40/30				
Температура воздуха на входе [°C]	0	5	10	15	20	0	5	10	15	20	0	5	10	15	20	0	5	10	15	20
Тепловая мощность [kW]	20.1	18.4	16.7	15.0	13.4	16.9	15.2	13.5	11.8	10.2	12.9	11.2	9.6	8.0	6.5	9.7	8.1	6.5	4.9	3.4
Температура выходного воздуха [°C]	28.0	31.0	34.0	37.0	39.9	23.4	26.5	29.4	32.4	35.3	17.9	20.9	23.9	26.8	29.6	13.5	16.4	19.3	22.2	25.1
Расход воды [м³/ч]	0.88	0.81	0.73	0.66	0.59	0.74	0.66	0.59	0.52	0.45	1.12	0.98	0.84	0.70	0.56	0.84	0.70	0.56	0.43	0.29
Перепад давления в теплообменнике [кПа]	7	6	5	4	3	5	4	4	3	2	12	9	7	5	3	7	5	4	2	1

Параметры	S3-3S III передача 1800 [м³/ч]																			
Температура подаваемой/обратной воды [°C]	80/60					70/50					50/40					40/30				
Температура воздуха на входе [°C]	0	5	10	15	20	0	5	10	15	20	0	5	10	15	20	0	5	10	15	20
Тепловая мощность [kW]	32.0	29.2	26.6	24.0	21.4	27.0	24.4	21.7	19.2	16.7	20.4	17.8	15.3	12.8	10.4	15.5	13.0	10.5	8.1	5.7
Температура выходного воздуха [°C]	49.4	51.0	52.6	54.1	55.5	41.8	43.4	44.8	46.3	47.7	31.5	33.0	34.5	35.9	37.3	24.0	25.5	26.9	28.3	29.5
Расход воды [м³/ч]	1.40	1.28	1.17	1.05	0.94	1.18	1.07	0.95	0.84	0.73	1.77	1.55	1.33	1.12	0.91	1.35	1.13	0.91	0.70	0.50
Перепад давления в теплообменнике [кПа]	15	13	11	9	7	11	9	8	6	5	25	20	15	11	7	16	11	8	5	3

Параметры	S4-3S III передача 3350 [м³/ч]																			
Температура подаваемой/обратной воды [°C]	80/60					70/50					50/40					40/30				
Температура воздуха на входе [°C]	0	5	10	15	20	0	5	10	15	20	0	5	10	15	20	0	5	10	15	20
Тепловая мощность [kW]	43.1	39.4	35.7	32.1	28.6	36.2	32.5	28.9	25.4	21.9	27.6	24.0	20.6	17.1	13.8	20.7	17.2	13.9	10.5	7.2
Температура выходного воздуха [°C]	35.8	38.3	40.7	43.1	45.5	30.0	32.4	34.9	37.2	39.5	22.9	25.3	27.7	30.0	32.3	17.2	19.6	21.9	24.2	26.4
Расход воды [м³/ч]	1.90	1.73	1.57	1.41	1.26	1.58	1.42	1.26	1.11	0.96	2.40	2.09	1.79	1.49	1.20	1.80	1.49	1.20	0.91	0.63
Перепад давления в теплообменнике [кПа]	17	14	12	10	8	12	10	8	6	5	27	21	16	11	8	16	12	8	5	2

3. СБОРКА

3.1 ОБЩИЕ ПРИНЦИПЫ

Собирать и разбирать обогреватель должны специалисты, имеющие опыт монтажа таких устройств и, если этого требует местное законодательство, обладающие соответствующей квалификацией

Из-за относительно большого веса и габаритов обогревателя сборку должны выполнять не менее двух человек и хотя бы один из них должен соответствовать требованиям, изложенным в пункте выше.

Сборщики обязаны выполнить монтаж в соответствии с указаниями настоящей инструкции и действующими местными нормами.

При переноске обогревателя нельзя держать его за разъемы катушки.

Обогреватель следует монтировать таким образом, чтобы обеспечить горизонтальный или вертикальный поток воздуха с соблюдением минимальных зазоров, показанных на рисунке в конце данного раздела. Отопитель необходимо монтировать с использованием элементов, грузоподъемность которых соответствует его весу.

Перед запуском вентилятора статоры должны быть отклонены как минимум на 20°.

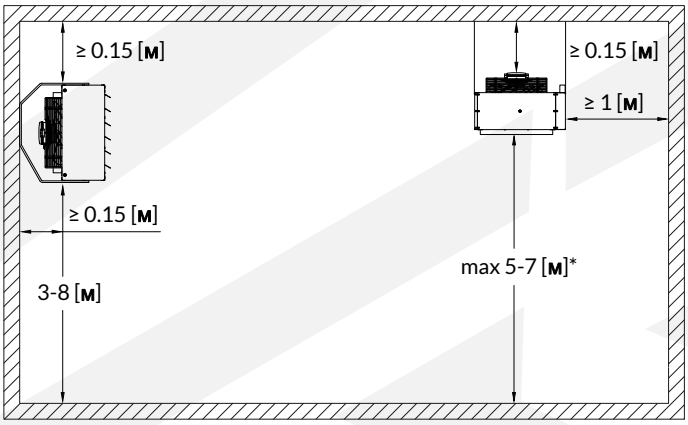

* максимальный вертикальный диапазон зависит от модели

3.2 НАСТЕННЫЙ МОНТАЖ

На примере ниже показано настенное крепление с помощью вращающегося кронштейна и фиксированных держателей (они позволяют регулировать степень наклона устройства в диапазоне 15 градусов).

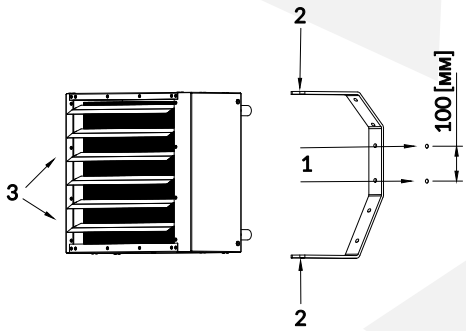

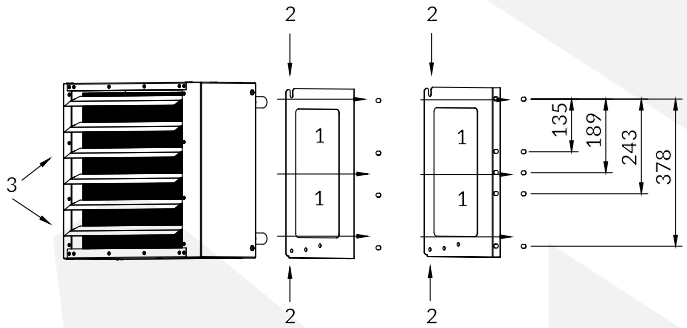

1 - Вращающийся монтажный кронштейн или фиксированные держатели должны быть прикреплены к перегородке с соответствующей грузоподъемностью (см. вес нетто обогревателя в разделе 2.4) с помощью, например, монтажных штифтов и винтов M8 x 80 [мм] (или длиннее).

2 - Подвесьте обогреватель на вращающийся монтажный кронштейн или фиксированные держатели с помощью болтов M8 и пружинных шайб (между кронштейном и болтом). Затем поверните прибор на кронштейне в нужное положение и надежно затяните болты.

3 - Отклоните статоры не менее чем на 20° перед запуском вентилятора для достижения необходимой формы струи.

3.3 МОНТАЖ НА ПОТОЛКЕ

В примере ниже показан потолочный монтаж с использованием фиксированных держателей и резьбовых шпилек.

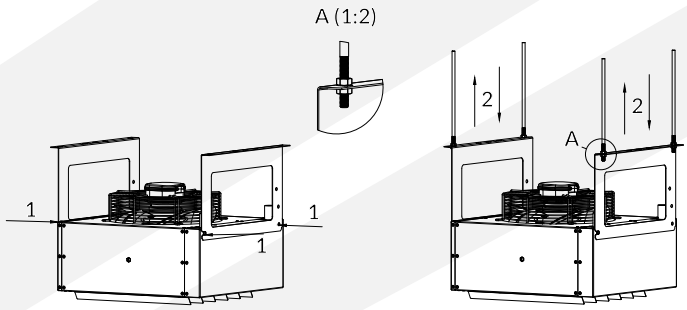

1 - Прикрепите фиксированные держатели, пружинные шайбы и затяните винты.

2 - Нагреватель готов к монтажу с помощью фиксированных держателей.

4. УСТАНОВКА

Перед подключением агрегата к отопительной и электроустановке его необходимо стационарно закрепить на подходящей перегородке (в соответствии с рекомендациями, содержащимися в разделе 3).

Все работы по монтажу, ремонту и демонтажу должны выполняться квалифицированными лицами, т.е. имеющими соответствующую квалификацию для проведения этих работ. Ответственность за выполнение установки в соответствии с указаниями данной инструкции и действующими местными нормами лежит на установщике.

Не выполняйте установку, обслуживание или эксплуатацию устройства с влажными руками или босыми стопами.

4.1 ПОДКЛЮЧЕНИЕ К ОТОПЛИТЕЛЬНОЙ УСТАНОВКЕ

Ниже показан пример гидравлической схемы. Это всего лишь рекомендация, окончательный вариант установки и использования отдельных компонентов определяется проектировщиком системы отопления, вентиляции и кондиционирования.

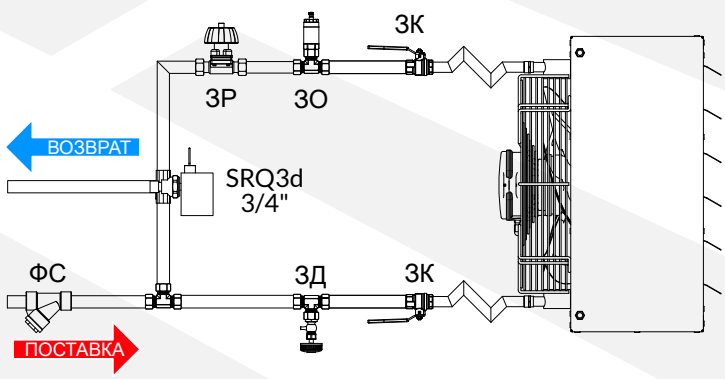

ФС – сетчатый фильтр; ЗО – воздухоотводчик; ЗК – запорный клапан; ЗД – сливной клапан; ЗР – балансировочный клапан; SRQ3d - трехходовой клапан с приводом

Гидравлический монтаж должен выполняться в соответствии с современным уровнем техники и действующими местными нормами.

Трубы следует подключать в соответствии указаниями на водонагревателе (подающая– отмечена красным, обратная – отмечена синим).

При подключении устройства к гидравлической установке не забудьте удерживать разъем за трубный ключ, как показано на рисунке. Несоблюдение этой рекомендации может привести к повреждению катушки.

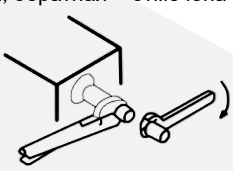

Гидравлическая система должна включать все необходимые по закону элементы безопасности в зависимости от типа установки центрального отопления и источника тепла.

Перед подключением водонагревателя к электроустановке необходимо провести испытание гидравлической системы на герметичность.

4.2 ПОДКЛЮЧЕНИЕ К ЭЛЕКТРИЧЕСКОЙ УСТАНОВКЕ

Электромонтаж должен выполняться в соответствии с современным уровнем техники и действующими местными нормами.

Электрическое подключение обогревателя к установке с параметрами указанными в разделе 2.4, должно производиться по соответствующей схеме подключения (см. раздел 7).

Электрическая цепь, к которой подключено устройство, должна включать в себя все элементы безопасности, требуемые законом, а также главный выключатель, позволяющий безопасно отсоединить обогреватель от электрической системы.

Перед пуском необходимо проверить электроустановку и автоматику на предмет повреждения изоляции, неправильного подключения клемм, риска возможных коротких замыканий и т. д.

5. ЭКСПЛУАТАЦИЯ

5.1 ПРИНЦИПЫ ЭКСПЛУАТАЦИИ

Пользователь обязан ознакомиться с настоящей инструкцией перед началом эксплуатации устройства.

Категорически запрещено прикасаться к устройству во время его эксплуатации. Перед любым вмешательством в работу устройства необходимо полностью отключить подачу электроэнергии к обогревателю. В выключенном состоянии части устройства могут оставаться горячими.

Прибор запрещено эксплуатировать детям, а также взрослым с ограниченными двигательными, сенсорными и интеллектуальными возможностями. Доступ к устройству посторонних лиц, таких как дети и животные, запрещен и должен быть предотвращен или, по крайней мере, затруднен.

Устройство не может работать с закрытым или ограниченным входом или выходом воздуха (например, из-за доступа минимальных расстояний до перегородок или затрудненного входа/выхода воздуха).

Не допускайте попадания воды, растворов, брызг или капель жидкостей на устройство. Запрещается размещать предметы, содержащие жидкости, на устройстве или рядом с ним.

Установка предназначена для работы с воздухом температурой от -30°C до 60°C и относительной влажностью ≤ 90%.

Обогреватель не имеет защиты от замерзания поэтому в качестве теплоносителя следует использовать жидкость с температурой замерзания ниже минимально возможной температуры, которая может возникнуть в конкретном помещении.

В случае возникновения каких-либо неисправностей (например, перегорания системах промышленного электроснабжения и отопления, предохранителя, необычного шума и т. д.) немедленно отключите устройство от электрической системы и обратитесь непосредственно к установщику, производителю или дистрибьютору. Запрещается включать агрегат до диагностики и устранения причины данной неисправности.

Если устройство не используется в течение длительного времени, отключите его от электропроводки.

Периодическую проверку и техническое обслуживание устройства в соответствии с приведенными ниже рекомендациями следует проводить с указанной периодичностью и всегда после двухнедельного или более длительного периода бездействия.

Перед началом любых работ по техническому обслуживанию обогреватель необходимо отключить от электропитания.

При периодическом осмотре и техническом обслуживании необходимо последовательно выполнять следующее:

- проверить состояние проводки на наличие повреждений и устранить любые повреждения,
- продуть теплообменник сжатым воздухом,
- не реже двух раз в год очищать оставшиеся элементы от остатков мягкой тряпкой,
- не реже одного раза в год подключать устройство к электросети и оценивать правильность работы вентилятора; дополнительный шум, металлическая реверберация, скрежет, вибрация и т. д. могут свидетельствовать о неисправности. В таком случае немедленно отключите устройство от электрической системы и обратитесь непосредственно к установщику, производителю или дистрибьютору.

Осмотр и техническое обслуживание обогревателя должен выполнять пользователь, ознакомленный с данной инструкцией, или сторонняя организация, если в связи со способом сборки или местными правилами требуются дополнительные разрешения, например, для работы с электричеством или на высоте.

Частота обслуживания должна зависеть от фактической загрязненности – если устройство работает в среде с высокой концентрацией пыли, периодическую чистку следует производить гораздо чаще, чем указано выше.

По истечении срока эксплуатации используйте устройство в соответствии с местными правилами

6. АВТОМАТИКА

Предназначенные для тепловентилятора серии S-3S специализированные контроллеры дают широкие возможности регулировки эффективности агрегата с различной степенью автоматизации, в зависимости от потребностей.

3-СТУПЕНЧАТЫЙ КОНТРОЛЛЕР С КОМНАТНЫМ ТЕРМОСТАТОМ HC3S

Контроллер используется для регулирования устройств, оснащенных трехступенчатыми вентиляторами. Он имеет трехступенчатую регулировку скорости и встроенный ручной термостат.



Питание / Частота: 230 В AC / 50 – 60 Гц
Максимальный ток нагрузки: 3 A
Диапазон рабочих температур: -10°C - 60°C
Диапазон регулировки: 10°C - 30°C
Режим работы: непрерывный или термостатический
Точность регуляции: <1°C
Размеры: 130 x 85 x 40 мм
Вес: 210 г
Степень защиты корпуса: IP 30

ПРОГРАММИРУЕМЫЙ КОНТРОЛЛЕР HMI BMS

Контроллер используется для регулирования устройств, оснащенных трехступенчатыми вентиляторами. Контроллер имеет такие функции, как программируемый режим, работу в режиме обогрева, охлаждения или смешанном режиме, автоматический выбор скорости вентилятора и может быть интегрирован с системой управления зданием BMS.



Питание / Частота: 230 В AC / 50 – 60 Гц
Максимальный ток нагрузки: 5 A
Диапазон рабочих температур: 0 - 45°C
Диапазон регулировки: 5°C - 35°C
Точность регуляции: ± 0.5°C
Внешний датчик температуры: NTC 10K
Стандарт передачи данных (BMS): RS485
Размеры: 86 x 86 x 13.3 mm
Вес: 270 г
Степень защиты (корпус): IP 20
Степень защиты (внешний датчик): IP 68

РЕГУЛЯТОР СКОРОСТИ ВЕНТИЛЯТОРА HC

Контроллер предназначен для изменения скорости вращения однофазного вентилятора, управляемого в системах промышленного электроснабжения и отопления.



5-ступенчатая регулировка:
80-105-135-170-230 V*
Питание / Частота: 230 В AC / 50 – 60 Гц
Максимальный ток (в зависимости от версии):
1.2 A, 3 A, 5 A, 7 A, 14 A
Предохранитель: тепловой выключатель
Вес(в зависимости от версии):
1,45 кг, 2,5 кг, 4,5 кг, 5,5 кг или 10,5 кг
Степень защиты корпуса: IP 54

*для регулирования регулятора 3A: 115-135-155-180-230V

РУЧНОЙ ТЕРМОСТАТ HC

Управляет работой обогревателя. Автоматически выключает агрегат при достижении заданной температуры.



Питание / Частота: 230 В AC / 50 – 60 Гц
Максимальный ток нагрузки: 3 A
Диапазон рабочих температур: 0 - 40°C
Диапазон регулировки: 10 - 30°C
Точность регуляции: <1°C
Степень защиты корпуса: IP 30

ДОПОЛНИТЕЛЬНЫЕ АКСЕССУАРЫ

Двухходовой или трехходовой клапан с приводом HC 3/4"-служит для автоматического регулирования расхода теплоносителя.

Модуль реле RM-16A - позволяет подключить потребитель с током, превышающим допустимую нагрузку подключённого контроллера.

Переключатель технического обслуживания ВКЛ/ВЫКЛ-используется для быстрой остановки оборудования, в случае риска получения травмы или необходимости остановки рабочего процесса.

МАКСИМАЛЬНОЕ КОЛИЧЕСТВО ПОДКЛЮЧЕННЫХ НАГРЕВАТЕЛЕЙ К ОДНОМУ КОНТРОЛЛЕРУ								
Модель	**HC3S**	**HMI**	**HC 1.2 A**	**HC 3 A**	**HC 5 A**	**HC 7 A**	**HC 14 A**	**RM-16 A**
S1-3S	7	13	3	7	13	18	36	42
S2-3S	5	8	2	5	8	12	24	27
S3-3S	5	8	2	5	8	12	24	27
S4-3S	3	6	1	3	6	8	17	19

7. СХЕМЫ ПОДКЛЮЧЕНИЯ

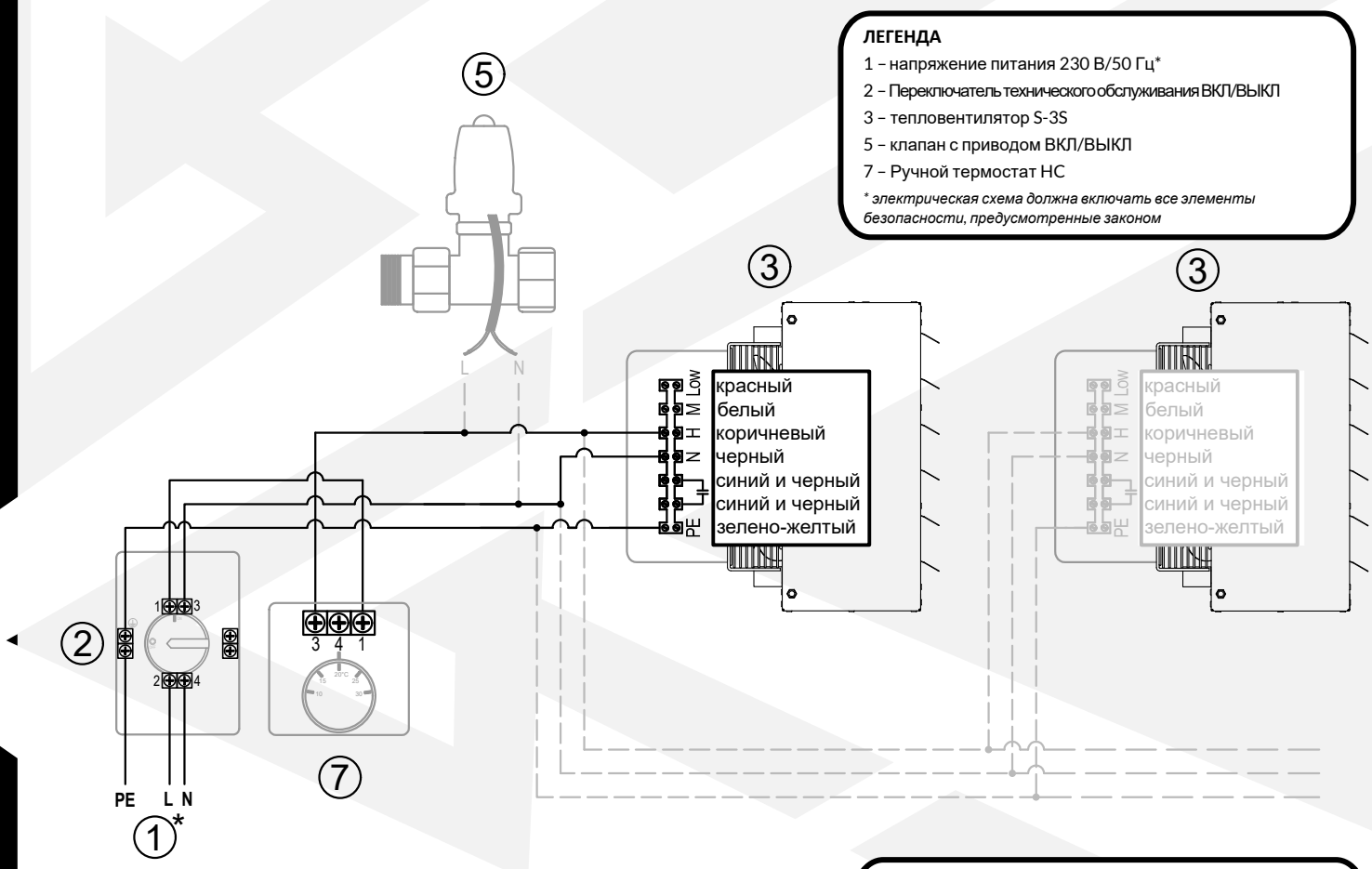

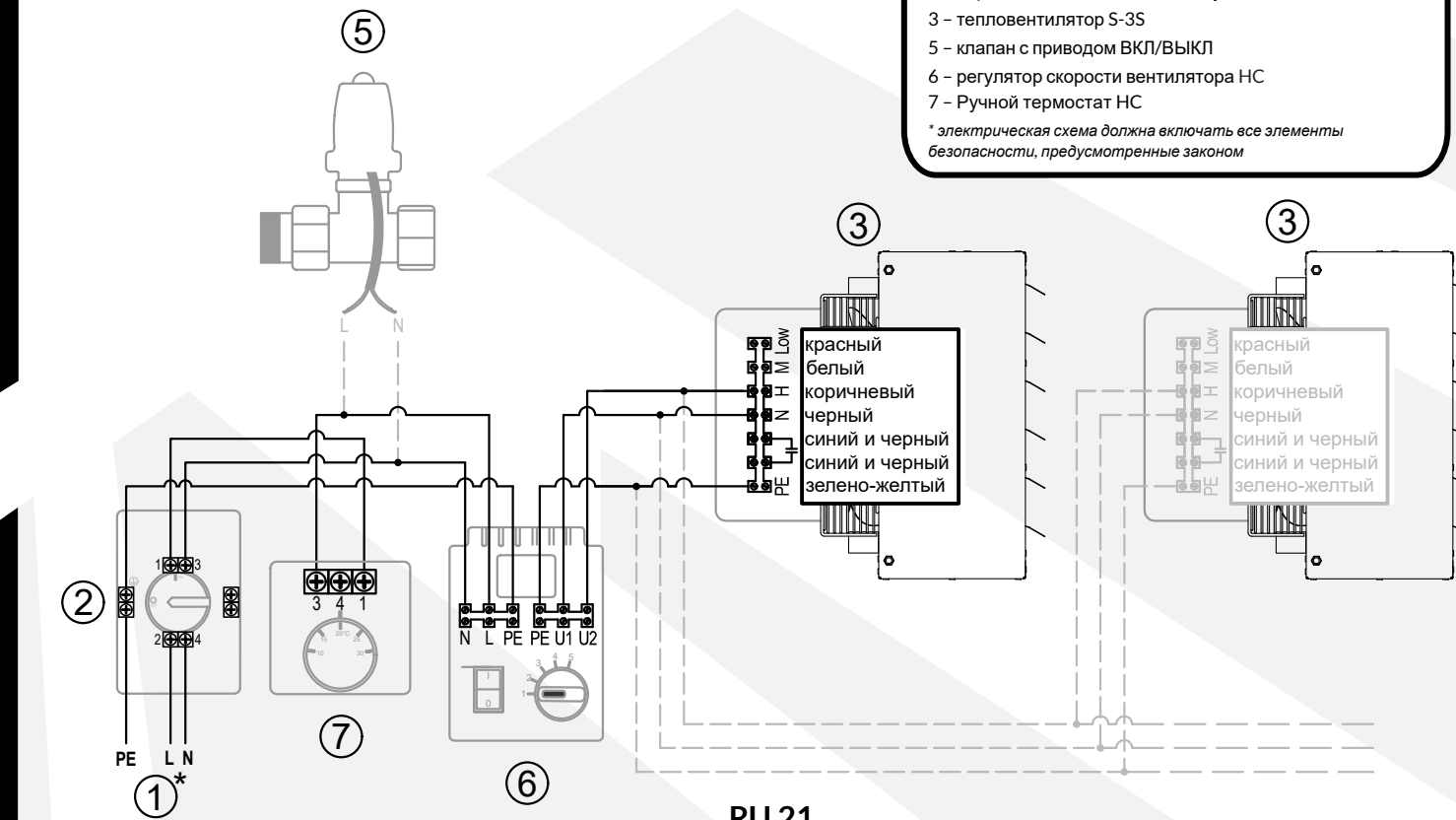

ЛЕГЕНДА

1 – напряжение питания 230 В/50 Гц*
2 – Переключатель технического обслуживания ВКЛ/ВЫКЛ
3 – тепловентилятор S-3S
4 – 3-ступенчатый контроллер с комнатным термостатом HC3S
5 – клапан с приводом ВКЛ/ВЫКЛ

** электрическая схема должна включать все элементы безопасности, предусмотренные законом*

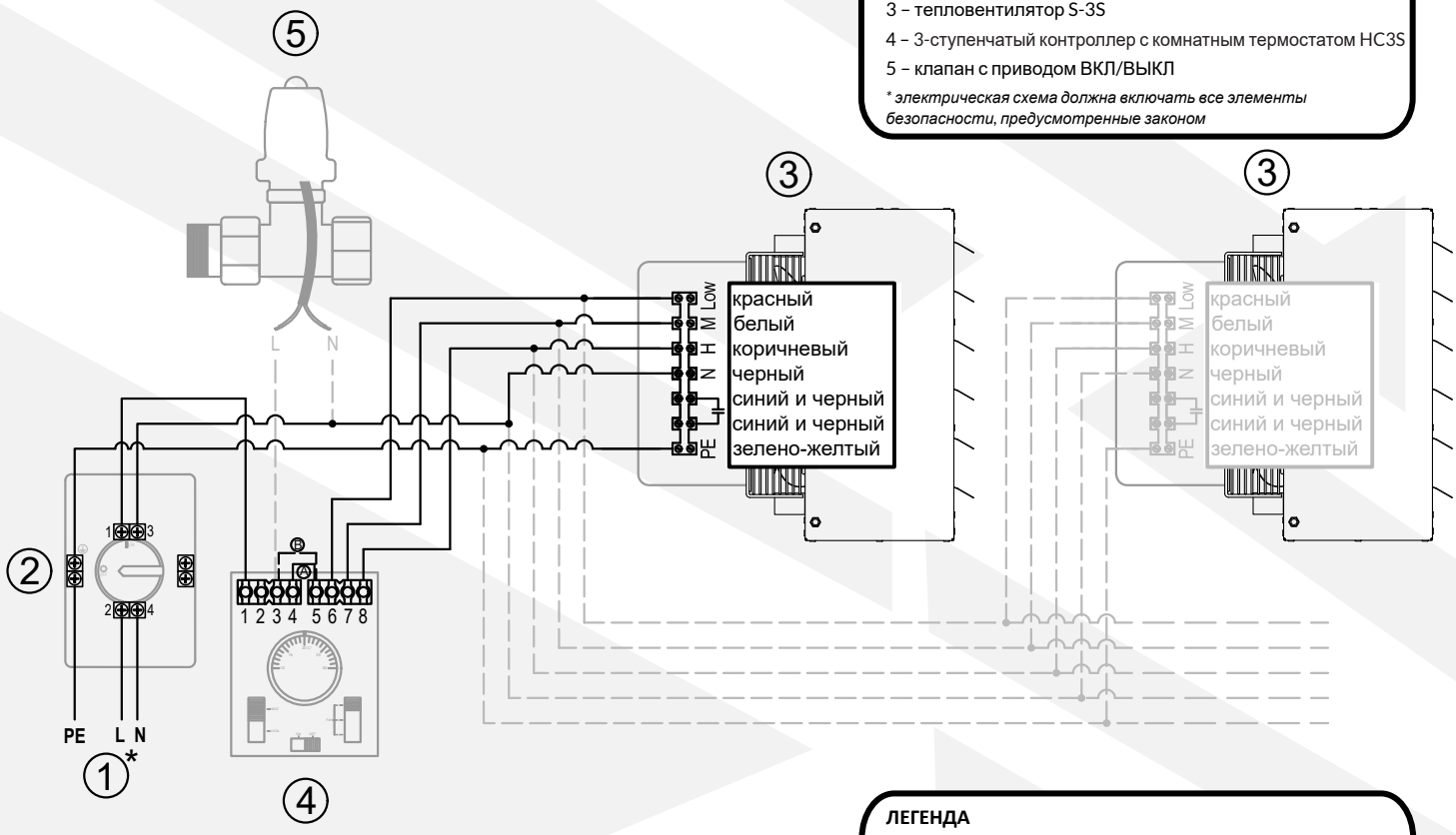

ЛЕГЕНДА

1 – напряжение питания 230 В/50 Гц*
2 – Переключатель технического обслуживания ВКЛ/ВЫКЛ
3 – тепловентилятор S-3S
4 – 3-ступенчатый контроллер с комнатным термостатом HC3S
5 – клапан с приводом ВКЛ/ВЫКЛ
9 – модуль реле RM-16A

** электрическая схема должна включать все элементы безопасности, предусмотренные законом*

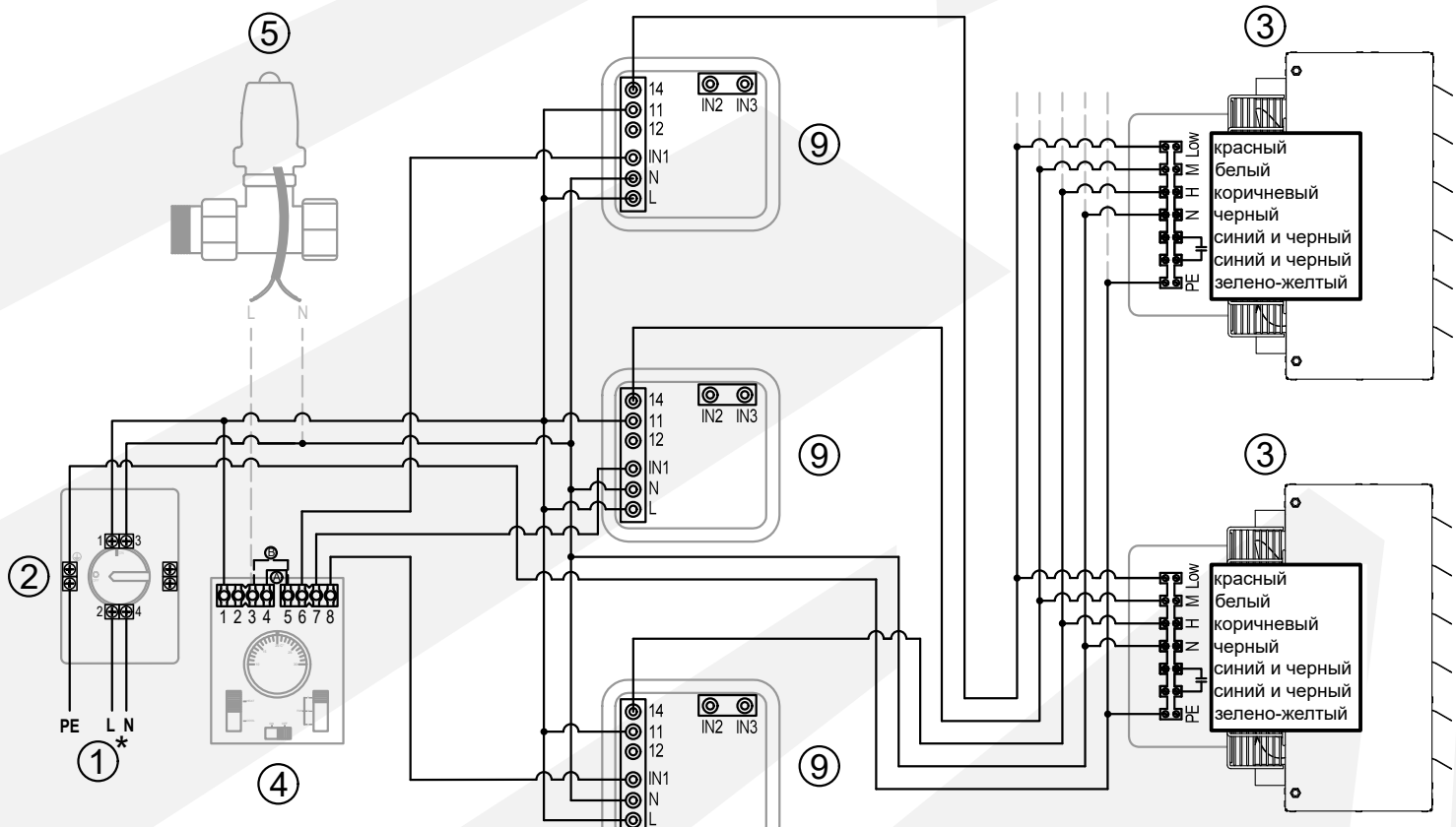

ЛЕГЕНДА

1 – напряжение питания 230 В/50 Гц*
2 – Переключатель технического обслуживания ВКЛ/ВЫКЛ
3 – тепловентилятор S-3S
5 – клапан с приводом ВКЛ/ВЫКЛ
8 – программируемый контроллер HMI BMS
10 – внешний датчик температуры

** электрическая схема должна включать все элементы безопасности, предусмотренные законом*

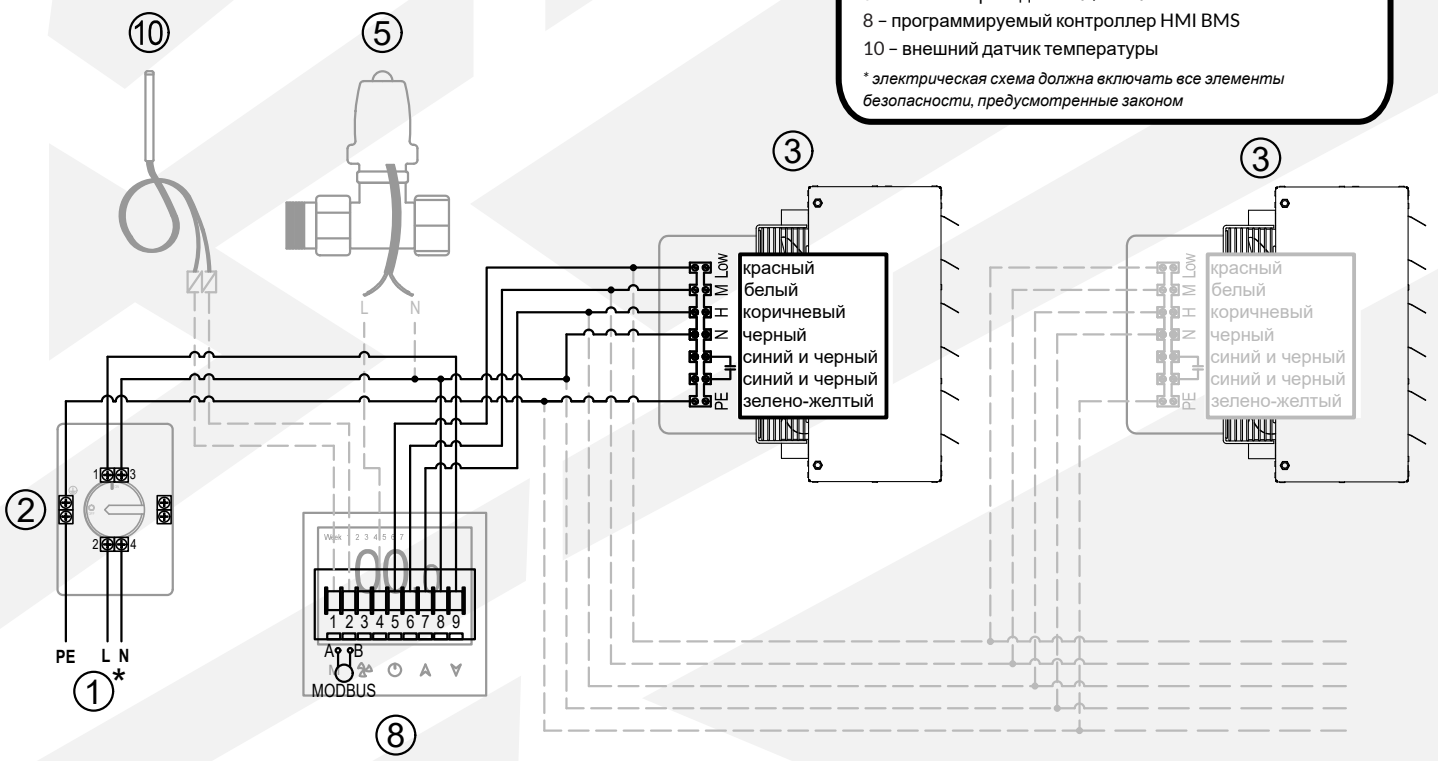

ЛЕГЕНДА

1 – напряжение питания 230 В/50 Гц*
2 – Переключатель технического обслуживания ВКЛ/ВЫКЛ
3 – тепловентилятор S-3S
5 – клапан с приводом ВКЛ/ВЫКЛ
8 – программируемый контроллер HMI BMS
9 – модуль реле RM-16A
10 – внешний датчик температуры

** электрическая схема должна включать все элементы безопасности, предусмотренные законом*

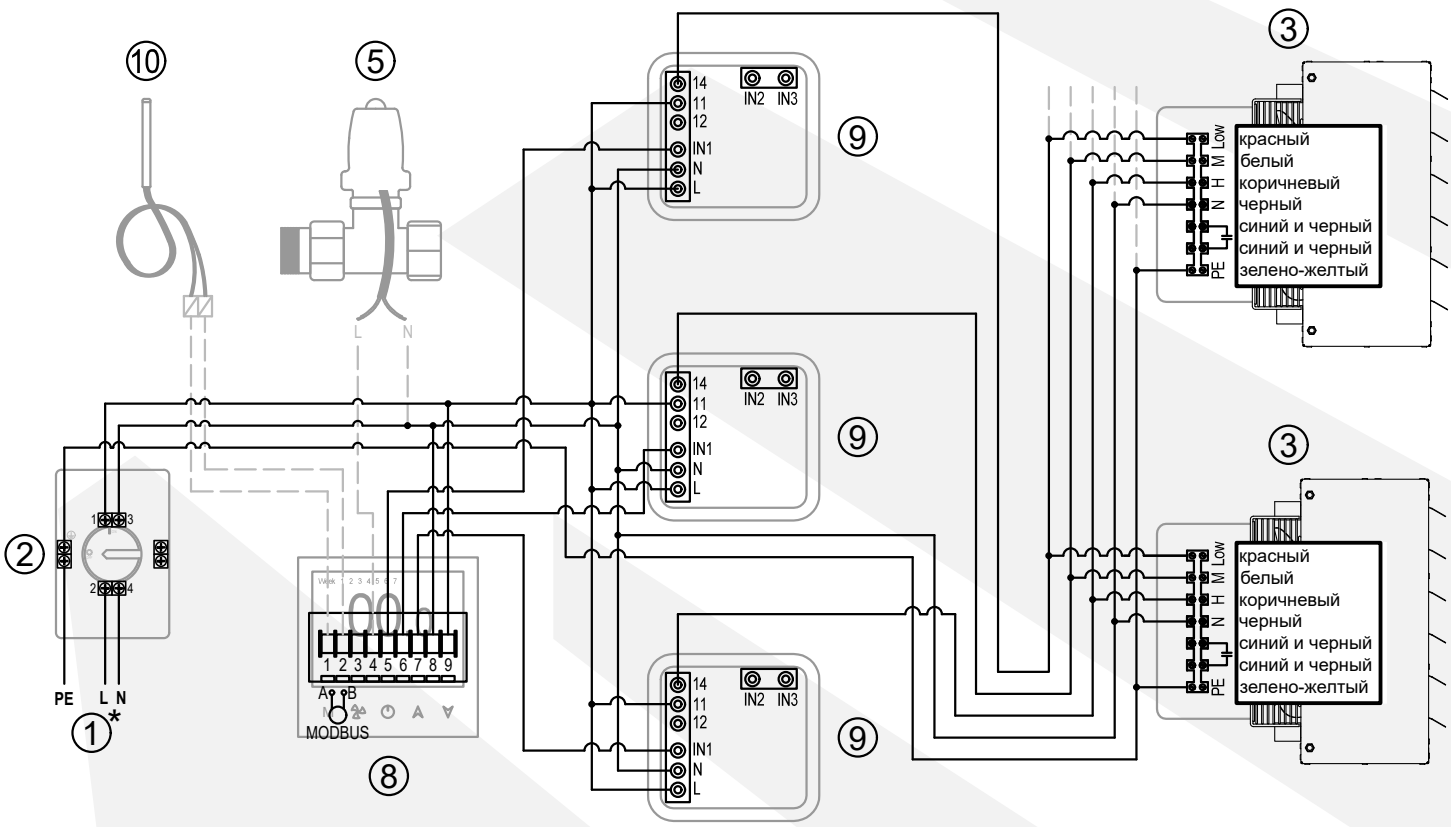

1. EINLEITUNG

1.1 ALLGEMEINE INFORMATIONEN

Der Besitzer und der Benutzer des Geräts der Marke Reventon sollten diese Anleitung sorgfältig lesen und die enthaltenen Richtlinien befolgen. Bei Zweifeln wenden Sie sich bitte direkt an den Hersteller, d. h. an die Firma Reventon Group Sp. z o. o.

Die wichtigsten Empfehlungen aus Sicherheitsgründen sind mit einem Warndreieck (siehe Abbildung links) gekennzeichnet. So können diese Empfehlungen schnell und einfach lokalisiert und vor Eingriffen in das Gerät daran erinnert werden.

Aus dem gleichen Grund sind die Anforderungen für die regelmäßige Überprüfung und Wartung des Gerätes mit dem Schraubenschlüsselsymbol (wie links) gekennzeichnet.

Bei der Installation, Betrieb oder Wartung des Geräts müssen alle örtlichen Sicherheitsanforderungen eingehalten werden.

Das Produkt wurde in Polen hergestellt.

Diese Dokumentation wurde von der Firma Reventon Group Sp. z o.o. erstellt – alle Rechte vorbehalten. Die Firma Reventon Group Sp. z o.o. behält sich das Recht vor, Änderungen an der technischen Dokumentation vorzunehmen.

1.2 LAGERUNG UND TRANSPORT

Das Produkt muss auf einer geeigneten Palette in einer Umgebungstemperatur zwischen -30 °C und 60 °C und einer relativen Luftfeuchtigkeit von ≤ 90 % gelagert und transportiert werden.

Beim Transport des Heizgerätes darf dieses nicht an den Spulenanschlüssen gehalten werden. Aufgrund seines Gewichts sollte das Heizgerät von zwei Personen getragen werden.

1.3 ANWENDUNG

Das Gerät S-3S ist für die industrielle Anwendung im Innenbereich konzipiert. Es kann zum Heizen oder Kühlen von Räumen wie: Produktionshallen, Lagerhallen, Gewerberäumen, Betriebsräumen, Garagen, Werkstätten usw. angewendet werden. Das Heizgerät sollte jedoch nicht zur Beseitigung von Verunreinigungen verwendet werden, wie z. B. Staub, aggressive und explosive Chemikalien, Aluminium, Kupfer und Stahl in korrosiven oder stark staubigen (über 0,3 g/m3) Umgebungen. Das Gerät darf außerdem nicht an Orten verwendet werden, wo es einer hohen Luftfeuchtigkeit (relative Luftfeuchtigkeit über 90 %) oder einem direkten Kontakt mit Wasser ausgesetzt ist, und der durch die Schutzart IP (siehe nächster Punkt) zulässige Kontakt überschritten wird.

2. GERÄTEMERKMALE

2.1 SCHUTZART IP

IP bestimmt die Dichtheit des elektrischen Geräts (z. B. Lüftermotors). Es wird durch zwei Ziffern definiert:

- **erste charakteristische Ziffer -** legt den Schutz gegen den direkten Zugriff auf das Geräteinnere sowie gegen das Eindringen von Fremdkörpern fest (z. B. Staub)
- **zweite charakteristische Ziffer -** bestimmt die Widerstandsfähigkeit des Motors gegen das Eindringen von Wasser, also seine Wasserdichtigkeit

Der Motor des im S-3S verwendeten Lüfters mit IP 54 verfügt über folgenden Schutz:

- Gehäuse wird gegen Eindringen vom Staub in gesundheitsschädlichen Mengen geschützt
- Spritzwasser aus jeder Richtung darf keine schädlichen Auswirkungen haben.

2.2 KONSTRUKTION UND FUNKTIONSPRINZIP

Gehäuse: aus verzinktem Stahlblech, RAL 9005, pulverbeschichtet.

Ausblasjalousien: aus verzinktem Stahlblech in RAL 7048, pulverbeschichtet. Durch die manuelle Einstellung der Luftlamellen können Sie die gewünschte Luftstromrichtung einstellen.

Die Ausblasjalousien müssen vor der Inbetriebnahme des Ventilators um mindestens 20° ausgelenkt werden.

Wärmetauscher: aus Kupfer und Aluminium. Versorgt durch den Wärmeträger (Heiz- oder Kühlmedium), welcher im Wärmetauscher zirkuliert und der Luft Wärme entzieht oder abgibt. Je nach Geräteabmessungen sind die Heizgeräte mit 1-, 2- oder 3-reihigen Wärmetauschern ausgestattet.

Axiallüfter: aus Stahl. Der Lüfter dient dazu, den Luftstrom durch den Wärmetauscher zu gewährleisten. Er verfügt über einen einphasigen Motor mit drei Geschwindigkeiten. Die Ventilatoren haben einen Durchmesser von 300 mm (S1-3S), 350 mm (S2-3S und S3-3S) oder 400 mm (S4-3S).

Schwenkhalterung (optionale Ausstattung): Ermöglicht die Befestigung des Geräts an der Wand oder Decke. Ihre Verwendung ermöglicht den Neigungswinkel einzustellen.

Montagehalterungen (optionale Ausstattung): Solide und langlebige Konstruktion ermöglicht die Befestigung des Geräts an der Wand oder Decke. Dank der Montagehalterungen kann man den Neigungswinkel des Geräts im Bereich von 15 Grad einstellen.

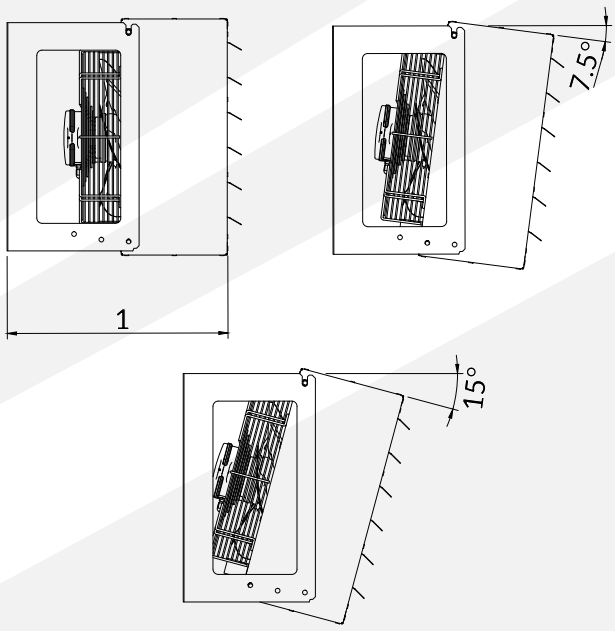

	S1-3S	S2-3S/S3-3S	S4-3S
1	419.5 [mm]	469.5 [mm]	467.5 [mm]

2.3 ABMESSUNGEN

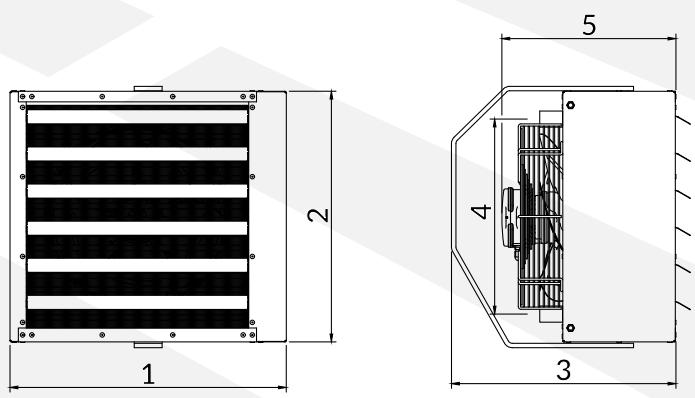

	1	2	3	4	5
S1-3S [mm]	496	450	403	350±3	312.5
S2-3S/S3-3S [mm]	546	550	480	450±3	367
S4-3S [mm]	696	660	549	560±3	375

2.4 TECHNISCHE DATEN

TECHNISCHE DATEN Produktcode		S1-3S WHS1-3S-1789	S2-3S WHS2-3S-1790	S3-3S WHS3-3S-1791	S4-3S WHS4-3S-1787
Nominale Heizleistung [kW]*	III STUFE	14.7	23.4	36.9	50.1
	II STUFE	13.1	16.0	20.8	38.5
	I STUFE	11.3	14.0	17.8	27.5
Heizleistungsbereich [kW]**		1.57 – 19.5	2.1 – 30.8	2.92 – 48.8	4.17 – 66.2
Maximale Luftstrommenge [m³/h]	III STUFE	1400	2000	1800	3350
	II STUFE	1150	1100	850	2250
	I STUFE	900	900	700	1400
Wurfweite horizontal [m]		10	13	11	18
Anzahl der Reihen [Stk.]		1	2	3	2
Kapazität des Wassers [dm³]		0.5	1.3	1.9	2.0
Maximale Temperatur des Heizfluids [°C]		120	120	120	120
Maximaler Arbeitsdruck [MPa]		1.6	1.6	1.6	1.6
Durchmesser des Anschlusses [``]		3/4	3/4	3/4	3/4
Versorgungsspannung [V] / Netzfrequenz [Hz]		230/50	230/50	230/50	230/50
Nominale Motorstromstärke [A]	III STUFE	0.38	0.58	0.58	0.82
	II STUFE	0.20	0.34	0.34	0.62
	I STUFE	0.15	0.30	0.30	0.41
Nominale Motordrehzahl [U/min]	III STUFE	1350	1400	1400	1380
	II STUFE	1130	1100	1100	1030
	I STUFE	870	850	850	650
Nominale Motorleistung [W]	III STUFE	75	124	124	185
	II STUFE	45	85	85	140
	I STUFE	35	75	75	90
IP-Schutzart [-]		54	54	54	54
Nettogewicht [kg]		12.5	19	20	25
Lärmpegel [dB]***	III STUFE	51	54	53	56
	II STUFE	45	48	47	50
	I STUFE	43	46	45	48

** für die Parameter 90/70°C und die Einlasslufttemperatur 0°C*
*** die max. Kapazität für 120/90°C, 0°C Einlasslufttemperatur, 3. Stufe // die min. Kapazität 40/30°C, 20°C Einlasslufttemperatur, 1. Stufe*
**** die Messung erfolgt in 5m Entfernung vom Gerät*

Parameter	S1-3S III Stufe 1400 [m³/h]																			
Wassertemperatur Vor- und Rücklauf [°C]	80/60					70/50					50/40					40/30				
Lufteintrittstemperatur [°C]	0	5	10	15	20	0	5	10	15	20	0	5	10	15	20	0	5	10	15	20
Heizleistung [kW]	12.6	11.5	10.4	9.4	8.3	10.5	9.4	8.3	7.3	6.3	8.1	7.0	6.0	5.0	4.0	6.0	5.0	4.0	3.0	2.0
Luftaustrittstemperatur [°C]	25.1	28.3	31.5	34.6	37.7	20.9	24.1	27.2	30.3	33.4	16.1	19.2	22.3	25.4	28.5	12.0	15.1	18.2	21.3	24.3
Wassermenge [m³/h]	0.55	0.51	0.46	0.41	0.36	0.46	0.41	0.37	0.32	0.27	0.70	0.61	0.52	0.43	0.35	0.52	0.43	0.34	0.26	0.17
Druckverlust im Wärmetauscher [kPa]	12	10	9	7	6	9	7	6	5	4	20	16	12	8	6	12	9	6	3	2

Parameter	S2-3S III Stufe 2000 [m³/h]																			
Wassertemperatur Vor- und Rücklauf [°C]	80/60					70/50					50/40					40/30				
Lufteintrittstemperatur [°C]	0	5	10	15	20	0	5	10	15	20	0	5	10	15	20	0	5	10	15	20
Heizleistung [kW]	20.1	18.4	16.7	15.0	13.4	16.9	15.2	13.5	11.8	10.2	12.9	11.2	9.6	8.0	6.5	9.7	8.1	6.5	4.9	3.4
Luftaustrittstemperatur [°C]	28.0	31.0	34.0	37.0	39.9	23.4	26.5	29.4	32.4	35.3	17.9	20.9	23.9	26.8	29.6	13.5	16.4	19.3	22.2	25.1
Wassermenge [m³/h]	0.88	0.81	0.73	0.66	0.59	0.74	0.66	0.59	0.52	0.45	1.12	0.98	0.84	0.70	0.56	0.84	0.70	0.56	0.43	0.29
Druckverlust im Wärmetauscher [kPa]	7	6	5	4	3	5	4	4	3	2	12	9	7	5	3	7	5	4	2	1

Parameter	S3-3S III Stufe 1800 [m³/h]																			
Wassertemperatur Vor- und Rücklauf [°C]	80/60					70/50					50/40					40/30				
Lufteintrittstemperatur [°C]	0	5	10	15	20	0	5	10	15	20	0	5	10	15	20	0	5	10	15	20
Heizleistung [kW]	32.0	29.2	26.6	24.0	21.4	27.0	24.4	21.7	19.2	16.7	20.4	17.8	15.3	12.8	10.4	15.5	13.0	10.5	8.1	5.7
Luftaustrittstemperatur [°C]	49.4	51.0	52.6	54.1	55.5	41.8	43.4	44.8	46.3	47.7	31.5	33.0	34.5	35.9	37.3	24.0	25.5	26.9	28.3	29.5
Wassermenge [m³/h]	1.40	1.28	1.17	1.05	0.94	1.18	1.07	0.95	0.84	0.73	1.77	1.55	1.33	1.12	0.91	1.35	1.13	0.91	0.70	0.50
Druckverlust im Wärmetauscher [kPa]	15	13	11	9	7	11	9	8	6	5	25	20	15	11	7	16	11	8	5	3

Parameter	S4-3S III Stufe 3350 [m³/h]																			
Wassertemperatur Vor- und Rücklauf [°C]	80/60					70/50					50/40					40/30				
Lufteintrittstemperatur [°C]	0	5	10	15	20	0	5	10	15	20	0	5	10	15	20	0	5	10	15	20
Heizleistung [kW]	43.1	39.4	35.7	32.1	28.6	36.2	32.5	28.9	25.4	21.9	27.6	24.0	20.6	17.1	13.8	20.7	17.2	13.9	10.5	7.2
Luftaustrittstemperatur [°C]	35.8	38.3	40.7	43.1	45.5	30.0	32.4	34.9	37.2	39.5	22.9	25.3	27.7	30.0	32.3	17.2	19.6	21.9	24.2	26.4
Wassermenge [m³/h]	1.90	1.73	1.57	1.41	1.26	1.58	1.42	1.26	1.11	0.96	2.40	2.09	1.79	1.49	1.20	1.80	1.49	1.20	0.91	0.63
Druckverlust im Wärmetauscher [kPa]	17	14	12	10	8	12	10	8	6	5	27	21	16	11	8	16	12	8	5	2

3. MONTAGE

3.1 ALLGEMEINE GRUNDSÄTZE

Die Montage und Demontage des Heizgeräts darf nur von Personen durchgeführt werden, die über Erfahrung in der Montage solcher Geräte und - falls die örtlichen Vorschrifte dies erfordern - über die entsprechenden Qualifikationen verfügen.

Aufgrund des relativ hohen Gewichts und der Abmessungen des Heizgerätes sollte die Montage von mindestens zwei Personen durchgeführt werden und mindestens eine davon muss die Anforderungen im Absatz oben erfüllen.

Es liegt in der Verantwortung des Monteurs, die Montage entsprechend den Richtlinien dieser Anleitung und in Übereinstimmung mit den geltenden örtlichen Vorschriften durchzuführen.

Beim Transport des Heizgerätes darf dieses nicht an den Spulenanschlüssen festgehalten werden.

Der Heizer sollte so montiert werden, dass ein horizontaler oder vertikaler Luftstrom gewährleistet ist und die in der Zeichnung am Ende dieses Punktes angegebenen Mindestabstände eingehalten werden. Der Heizer muss mit Elementen montiert werden, deren Tragfähigkeit seinem Gewicht angemessen ist.

Vor dem Anlaufen des Ventilators müssen die Luftleitlamellen um mindestens 20° verstellt werden.

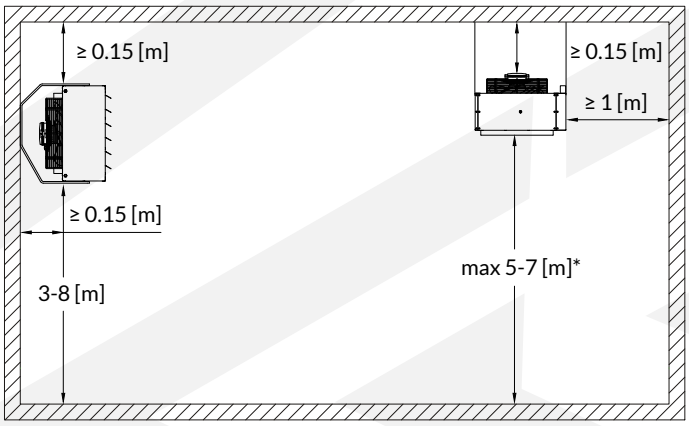

* die maximale vertikale Wurfweite ist modellabhängig

3.2 WANDMONTAGE

Die folgenden Beispiele zeigen die Wandmontage mit einer schwenkbaren Konsole und einer Halterung (mit der die Neigung des Geräts in einem Bereich von 15 Grad eingestellt werden kann).

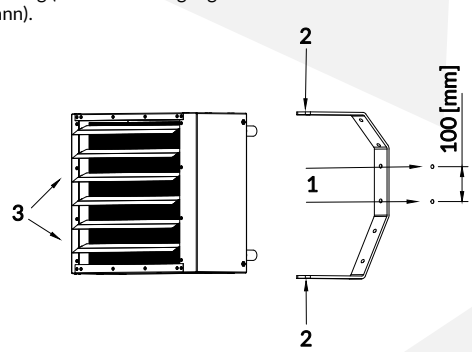

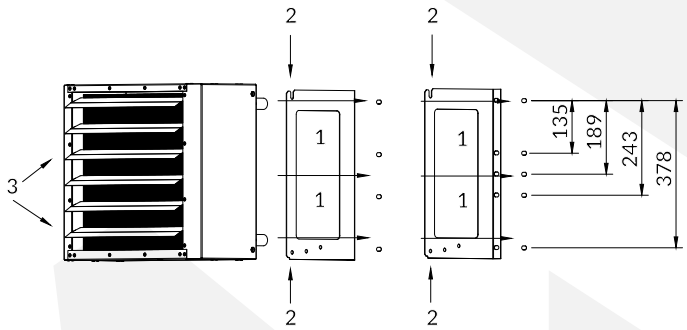

1 - Die drehbare Montagehalterung sollte an einer Trennwand mit der entsprechenden Tragfähigkeit (siehe Nettogewicht des Heizgerätes in Abschnitt 2.4) z. B. mit Montagestiften und Schrauben M8 x 80 [mm] (oder länger) befestigt werden.

2 - Hängen Sie den Heizer mit M8-Schrauben und Federscheiben (zwischen Halterung und Schraube) an die drehbare Montagehalterung.. Drehen Sie dann das Gerät auf der Konsole in die gewünschte Position und ziehen Sie die Schrauben fest an.

3 - Luftleitlamellen sollen vor dem Anlaufen des Ventilators um mindestens 20° verstellt werden, um die gewünschte Luftrichtung zu erreichen.

3.3 DECKENMONTAGE

Das nachstehende Beispiel zeigt die Deckenmontage unter Verwendung von Montagewinkeln und Schlingen.

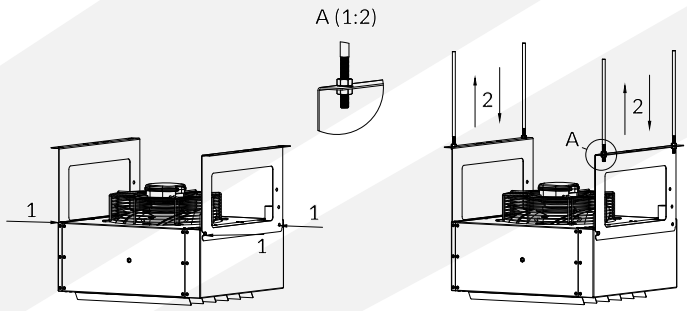

1 - Montieren Sie die Halterungen, Federscheiben und ziehen Sie die Schrauben fest.

2 - Das Heizgerät ist mit Hilfe der Montagehalterungen einbaufertig.

4. INSTALLATION

Vor dem Anschluss des Gerätes an eine Heizungs- und Elektroinstallation muss dieses (entsprechend den Empfehlungen im Punkt 3) dauerhaft an einer geeigneten Trennwand montiert werden.

Alle Installations-, Reparatur- und Demontagearbeiten müssen von qualifiziertem Personal durchgeführt werden, das über die entsprechenden Qualifikationen für diese Arbeiten verfügt. Der Monteur ist dafür verantwortlich, die Installation gemäß den Richtlinien dieser Anleitung und den geltenden örtlichen Vorschriften durchzuführen.

Installieren, warten oder bedienen Sie das Gerät nicht mit nassen Händen oder barfuß.

4.1 ANSCHLUSS AN DIE HEIZUNGSANLAGE

Unten sehen Sie ein Beispiel für ein Hydraulikdiagramm. Es handelt sich lediglich um eine Empfehlung. Über die endgültige Ausführung der Installation und Verwendung einzelner Komponenten entscheidet der HLK-Designer.

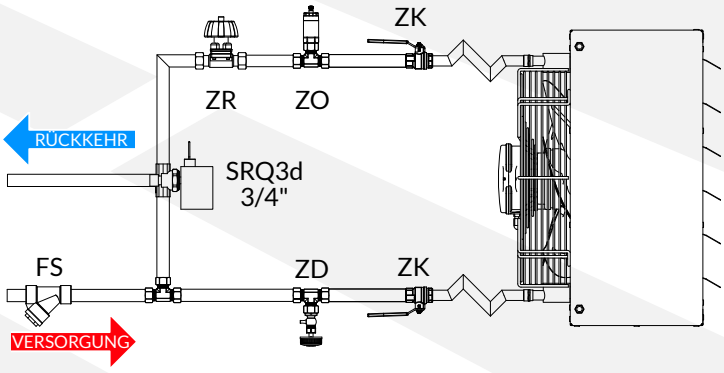

FS - Maschenfilter; ZO - Entlüftungsventil; ZK - Absperrventil; ZD - Entleerungsventil; ZR - Ausgleichsventil; SRQ3d - Dreiwegeventil mit Stellantrieb

Die hydraulische Installation muss entsprechend dem Stand der Technik und den gültigen örtlichen Vorschriften erfolgen.

Der Anschluss der Rohre sollte gemäß den Markierungen am Heizgerät erfolgen (Vorlauf – rot markiert, Rücklauf – blau markiert).

Denken Sie beim Anschluss des Geräts an die Hydraulikanlage daran, den Anschluss mit einem Rohrschlüssel festzuhalten, wie in der Abbildung gezeigt. Die Nichtbeachtung dieser Empfehlung kann zu Schäden am Wärmetauscher führen.

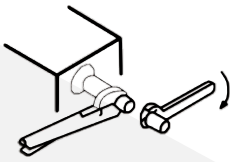

Die hydraulische Anlage muss alle gesetzlich vorgeschriebenen Sicherheitselemente enthalten (je nach Art der Zentralheizungsanlage und Art der Wärmequelle).

Vor dem Anschluss des Heizgeräts an eine elektrische Anlage ist eine Dichtheitsprüfung der hydraulischen Anlage durchzuführen.

4.2 ANSCHLUSS AN DIE ELEKTRISCHE ANLAGE

Der Anschluss an die Elektroinstallation muss nach dem Stand der Technik und den gültigen örtlichen Vorschriften erfolgen.

Der Elektroanschluss des Heizgeräts an eine Anlage mit den elektrischen Parametern gemäß Punkt 2.4 muss gemäß dem entsprechenden Anschlussplan (siehe Punkt 7) erfolgen.

Der Stromkreis, an den das Gerät angeschlossen wird, muss über alle gesetzlich vorgeschriebenen Sicherheitselemente und einen Hauptschalter verfügen, der eine sichere Trennung des Heizgeräts von der Elektroinstallation ermöglicht.

Vor der Inbetriebnahme ist eine Überprüfung der elektrischen Installation und die Steuerung auf beschädigte Isolierung, falsche Anschlüsse in Verteilern, Gefahr möglicher Kurzschlüsse usw. erforderlich.

5. BEDIENUNG

5.1 BETRIEBSANWEISUNGEN

Der Benutzer ist verpflichtet, sich vor Inbetriebnahme des Gerätes mit dieser Anleitung vertraut zu machen.

Es ist verboten, das Gerät während des Betriebs zu berühren. Vor jeglichem Eingriff muss das Gerät unbedingt ausgeschaltet und vom Strom getrennt werden. Nach dem Ausschalten des Geräts können dessen Teile noch heiß sein.

Das Gerät darf nicht von Kindern und Erwachsenen mit eingeschränkter Mobilität und/oder mit sensorischer und geistiger Behinderung bedient werden. Der Zugriff auf das Gerät durch unbefugte Personen, Kinder und Tiere ist verboten und sollte verhindert oder zumindest erschwert werden.

Beim eingeschränkten Luftein- bzw. Luftauslass (z. B. durch Nichteinhalten von Mindestabständen zu Trennwänden oder bei zugedecktem Ein-/ Auslass) kann das Gerät nicht arbeiten.

Halten Sie das Gerät von Wasser, irgendwelchen Lösungen und spritzenden oder tropfenden Flüssigkeiten fern. Es ist verboten, Gegenstände mit Flüssigkeiten auf das Gerät oder in dessen Nähe zu stellen.

Das Gerät ist an die Lufttemperatur von - 30°C bis 60°C und die relative Luftfeuchtigkeit ≤ 90 % angepasst.

Der Heizer verfügt über keinen Frostschutz, deswegen sollte man als Heizmedium eine Flüssigkeit verwenden, deren Gefrierpunkt niedriger als die minimale Temperatur ist, die im jeweiligen Raum auftreten kann.

Bei Störungen (z. B. durchgebrannte Sicherungen, ungewöhnliche Geräusche usw.) trennen Sie das Gerät sofort vom Stromnetz und wenden Sie sich direkt an den Monteur, Hersteller oder Händler. Es ist verboten, das Gerät einzuschalten, bevor die Ursache der Störung identifiziert und behoben worden ist.

Bei längerer Nichtbenutzung ist das Gerät vom Netz zu trennen.

Die periodische Kontrolle und Wartung des Geräts gemäß den nachstehenden Richtlinien sollte in den angegebenen Abständen und immer nach zwei Wochen oder einem längeren Zeitraum der Inaktivität durchgeführt werden.

Vor Beginn jeglicher Wartungsarbeiten muss das Heizgerät vom Stromnetz getrennt werden.

Bei der periodischen Kontrolle und Wartung sollte man folgendermassen vorgehen:

- den Zustand der Verkabelung auf Beschädigungen prüfen und etwaige Schäden beseitigen/reparieren,
- den Wärmetauscher mit der Druckluft ausblasen,
- die restlichen Elemente mindestens zweimal pro Jahr mit einem weichen Tuch von Rückständen reinigen,
- mindestens einmal pro Jahr das Gerät ans Stromnetz anschließen und prüfen, ob der Lüfter ordnungsgemäß arbeitet. Untypische Geräuche, Knirschen, Vibrationen, metallischer Nachhall usw. deuten auf eine Fehlfunktion hin. In solchem Fall das Gerät sofort vom Stromnetz trennen und sich direkt an den Monteur, Hersteller oder Händler wenden.

Die Kontrolle und Wartung des Heizgerätes sollte nur von einem Benutzer durchgeführt werden, der mit dieser Anleitung vertraut ist, oder von einem Fachpersonal, wenn spezielle Berechtigungen aufgrund der Art der Montage oder örtlicher Vorschriften (z. B. Schaltberechtigungen, Berechtigung zur Arbeit in der Höhe) erforderlich sind.

Die Häufigkeit der Wartung sollte vom tatsächlichen Verschmutzungsgrad abhängen – wird das Gerät in einer Umgebung mit hoher Staubkonzentration betrieben, sollte die regelmäßige Reinigung deutlich häufiger durchgeführt werden, als oben angegeben

Nach Ablauf der Nutzungsdauer sollte das Gerät entsprechend den örtlichen Vorschriften verwertet werden.

6. REGELUNG

Die Verwendung der speziellen Steuerung für Wasser-Lufterhitzer der Serie S-3S bietet umfangreiche Möglichkeiten, die Effizienz des Geräts je nach Bedarf in unterschiedlichen Automatisierungsgraden anzupassen.

3-STUFEN-DREHZAHLSTELLER MIT RAUMTHERMOSTAT HC3S

Der Drehzahlsteller dient zur Regelung von Geräten mit 3-stufigen Lüftern. Er verfügt über eine 3-stufige Drehzahlregelung und einen integrierten manuellen Thermostat.



Spannung/ Frequenz: 230 V AC / 50 – 60 Hz
Maximale Strombelastbarkeit: 3 A
Betriebstemperaturbereich: -10°C - 60°C
Regelbereich: 10°C - 30°C
Betriebsart: stufenlos oder thermostatisch
Regelgenauigkeit: <1°C
Abmessungen: 130 x 85 x 40 mm
Gewicht: 210 g
Schutzart (Gehäuse): IP 30

PROGRAMMIERBARES STEUERGERÄT HMI BMS

Der Drehzahlsteller dient zur Regelung von Geräten mit 3-stufigen Lüftern. Er verfügt über solche Funktionen wie Programmier-, Heiz-, Kühl- oder Mischbetrieb, automatische Einstellung der Lüftergeschwindigkeit, Möglichkeit der Integration in das Gebäudesteuerungssystem BMS.



Spannung/ Frequenz: 230 V AC / 50 – 60 Hz
Maximale Strombelastbarkeit: 5 A
Betriebstemperaturbereich: 0 - 45°C
Regelbereich: 5°C - 35°C
Regelgenauigkeit: ± 0.5°C
Zusätzlicher Temperatursensor: NTC 10K
Kommunikation: RS485
Abmessungen: 86 x 86 x 13.3 mm
Gewicht: 270 g
Schutzart (Gehäuse): IP 20
Schutzart (externer Sensor): IP 68

DREHZAHLSTELLER HC

Der Controller ist für die spannungsgesteuerte Änderung der Drehzahl einphasiger Lüfter in industriellen Versorgungs- und Heizsystemen konzipiert.



5 Steuerungsebenen: 80-105-135-170-230 V*
Spannung/ Frequenz: 230 V AC / 50 – 60 Hz
Maximale Strombelastbarkeit (je nach Modell):
1.2 A, 3 A, 5 A, 7 A, 14 A
Schutz: Thermoschalter
Gewicht (je nach Modell):
1.45 kg, 2.5 kg, 4.5 kg, 5.5 kg or 10.5 kg
Schutzart: IP 54

*Regelung für 3 A Regler: 115-135-155-180-230 V

MANUELLER RAUMTHERMOSTAT HC

Der Thermostat steuert den Betrieb des Luftheizers. Er schaltet das Gerät automatisch aus, wenn die eingestellte Temperatur erreicht worden ist.



Spannung/ Frequenz: 230 V AC / 50 – 60 Hz
Maximale Strombelastbarkeit: 3 A
Betriebstemperaturbereich: 0 - 40°C
Regelbereich: 10 - 30°C
Regelgenauigkeit: <1°C
Schutzart: IP 30

ZUSÄTZLICHES ZUBEHÖR

Zweiwege- oder Dreiwegeventil mit Stellantrieb HC 3/4" - dient zur automatischen Regelung des Durchflusses des Heizmediums.

Relaismodul RM-16A - ermöglicht den Anschluss eines Empfängers mit Stromaufnahme, die höher als die maximale Strombelastbarkeit des Steuergerätes ist.

Not-Ausschalter MS - dient dazu, die Maschine schnell auszuschalten, immer wenn eine Verletzungs- oder Lebensgefahr besteht.

MAX. ANZAHL DER ANGESCHLOSSENEN LUFTERHITZER JE NACH DEM STEUERGERÄT								
Modell	HC3S	HMI	HC 1.2 A	HC 3 A	HC 5 A	HC 7 A	HC 14 A	RM-16 A
S1-3S	7	13	3	7	13	18	36	42
S2-3S	5	8	2	5	8	12	24	27
S3-3S	5	8	2	5	8	12	24	27
S4-3S	3	6	1	3	6	8	17	19

7. SCHALTPLÄNE

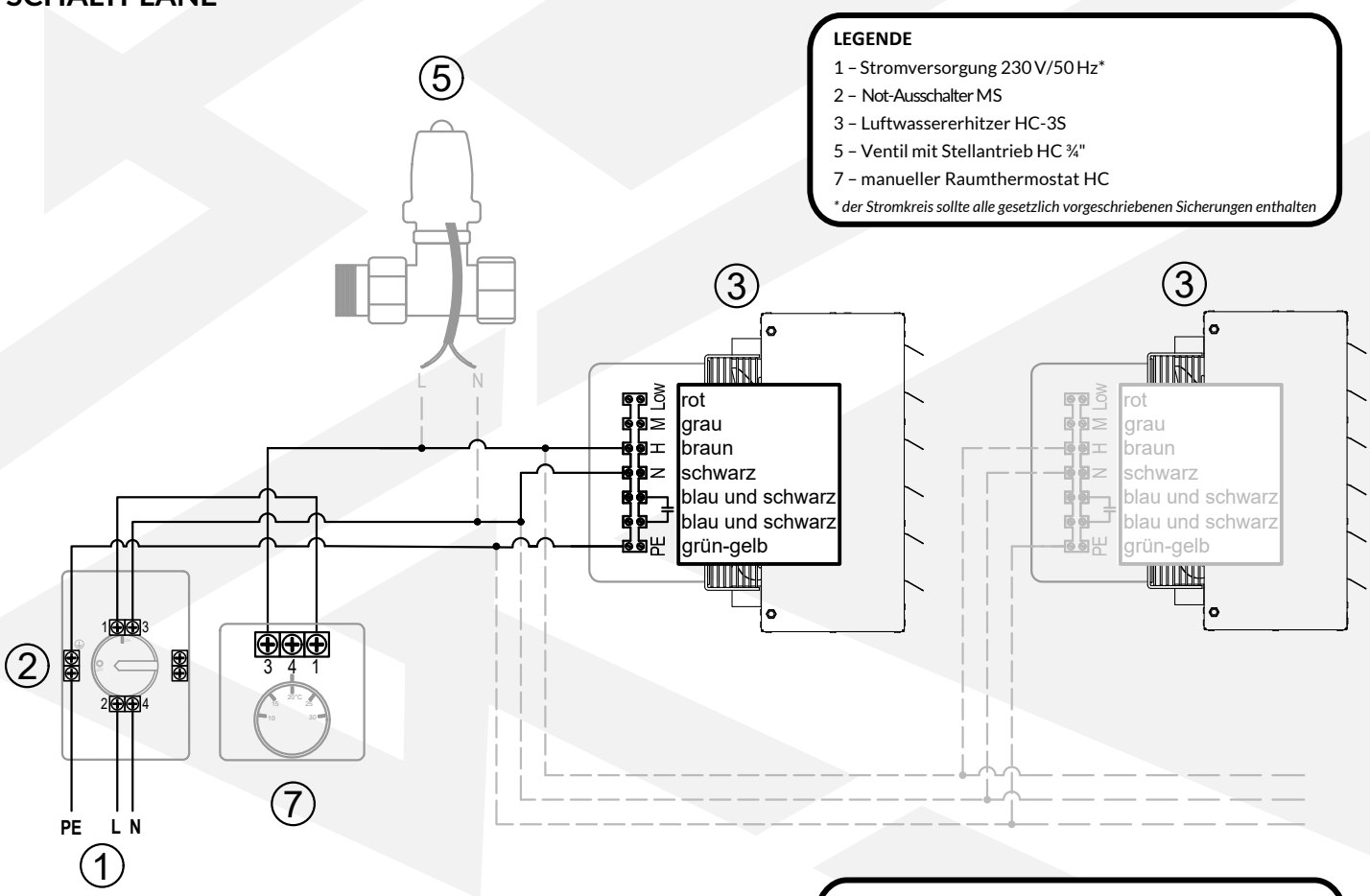

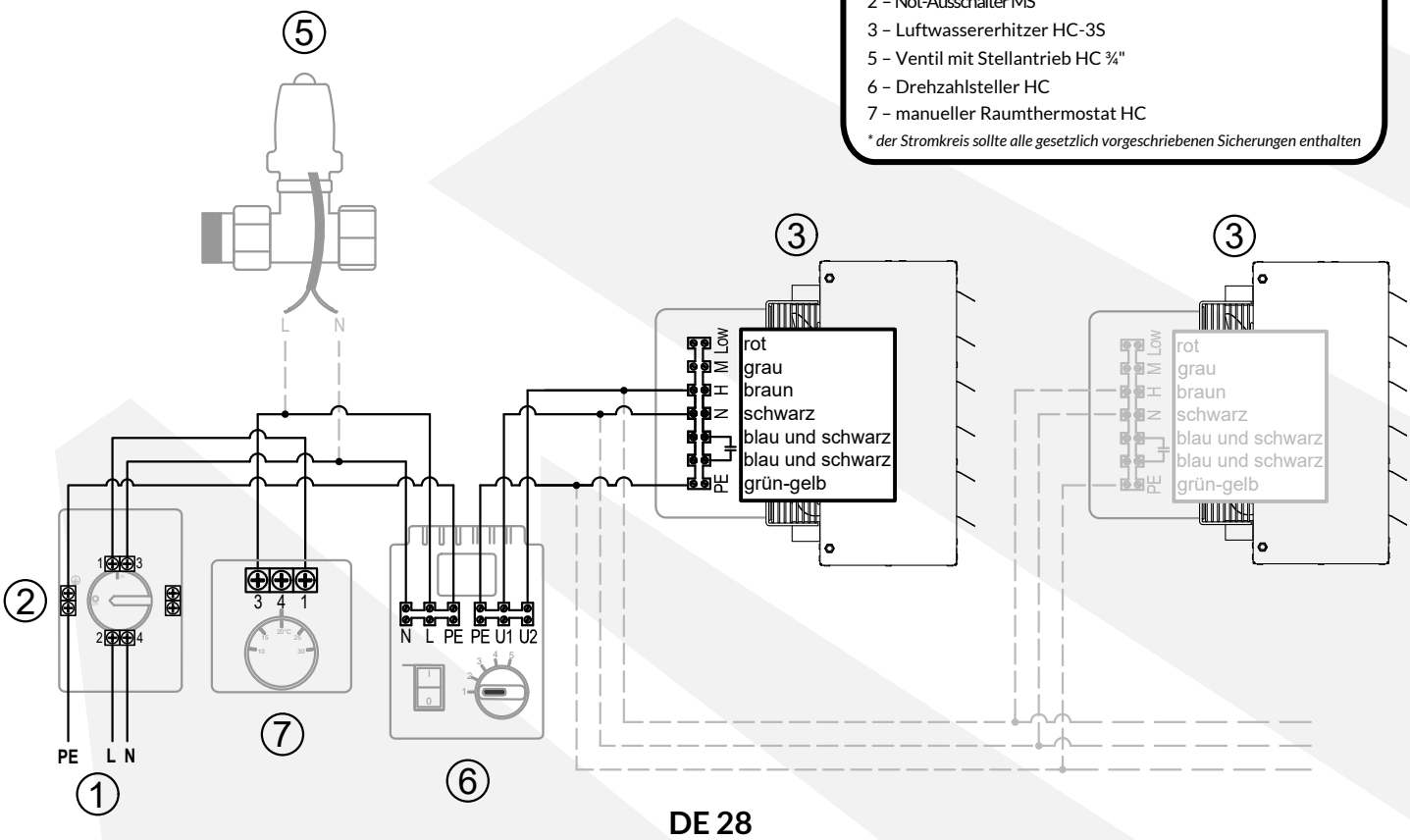

LEGENDE

1 – Stromversorgung 230 V/50 Hz*
2 – Not-Ausschalter MS
3 – Luftwassererhitzer HC-3S
4 – 3-Stufen-Drehzahlsteller mit Raumthermostat HC3S
5 – Ventil mit Stellantrieb HC ¾"

** der Stromkreis sollte alle gesetzlich vorgeschriebenen Sicherungen enthalten*

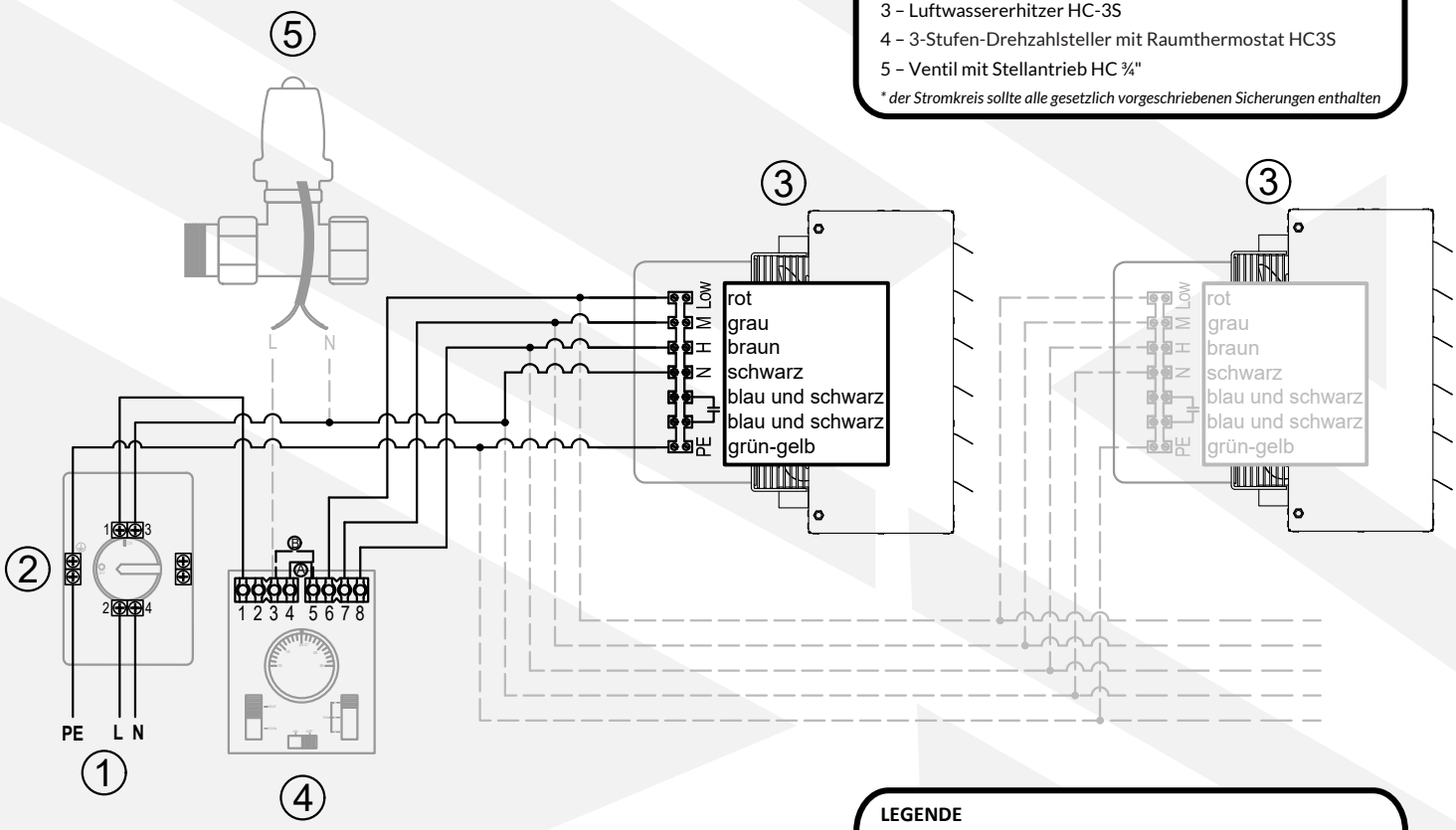

LEGENDE

1 – Stromversorgung 230 V/50 Hz*
2 – Not-Ausschalter MS
3 – Luftwassererhitzer HC-3S
4 – 3-Stufen-Drehzahlsteller mit Raumthermostat HC3S
5 – Ventil mit Stellantrieb HC ¾"
9 – Relaismodul RM-16A

** der Stromkreis sollte alle gesetzlich vorgeschriebenen Sicherungen enthalten*

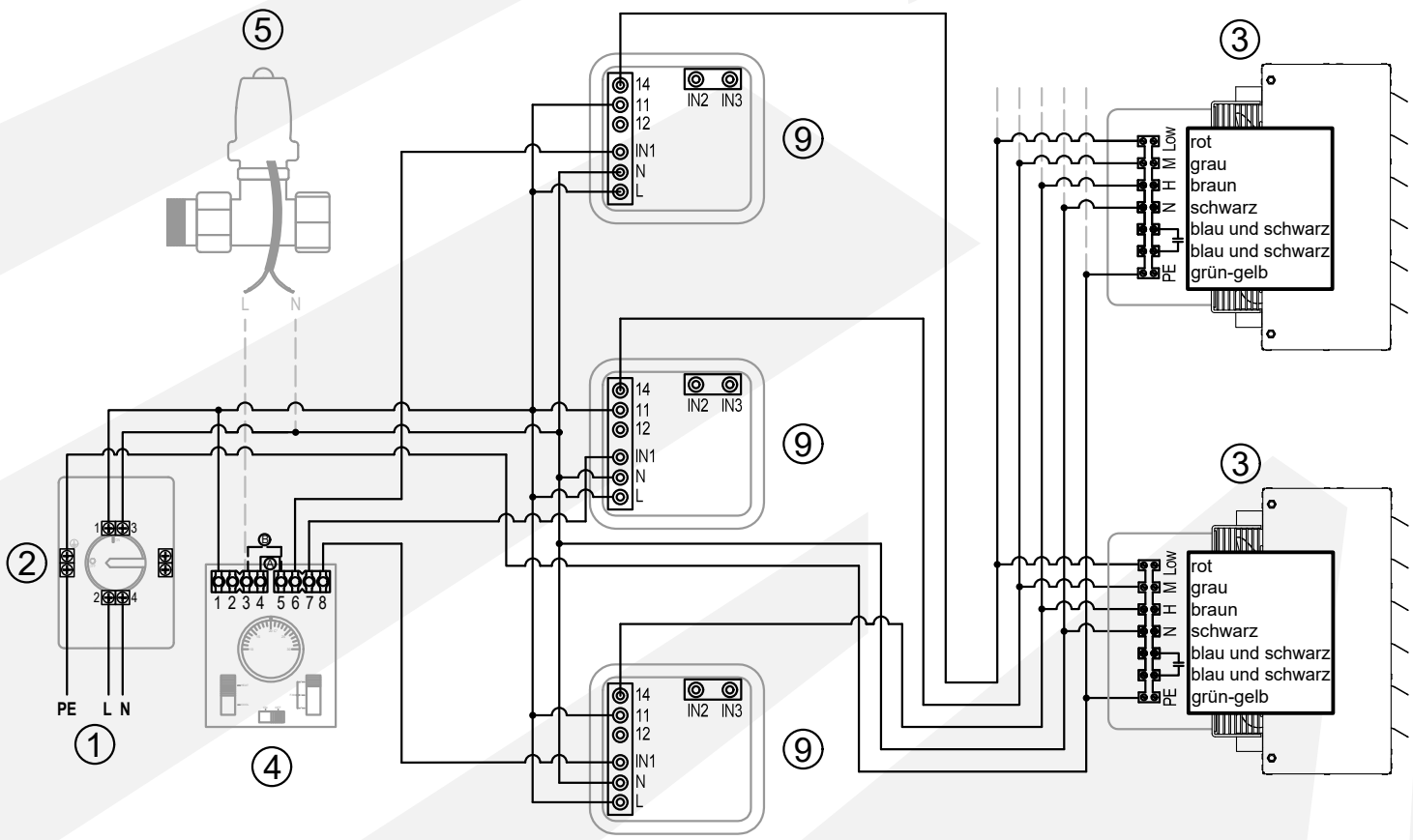

LEGENDE

1 – Stromversorgung 230 V/50 Hz*
2 – Not-Ausschalter MS
3 – Luftwassererhitzer HC-3S
5 – Ventil mit Stellantrieb HC ¾"
8 – programmierbares Steuergerät HMI BMS
10 – externer Temperatursensor

** der Stromkreis sollte alle gesetzlich vorgeschriebenen Sicherungen enthalten*

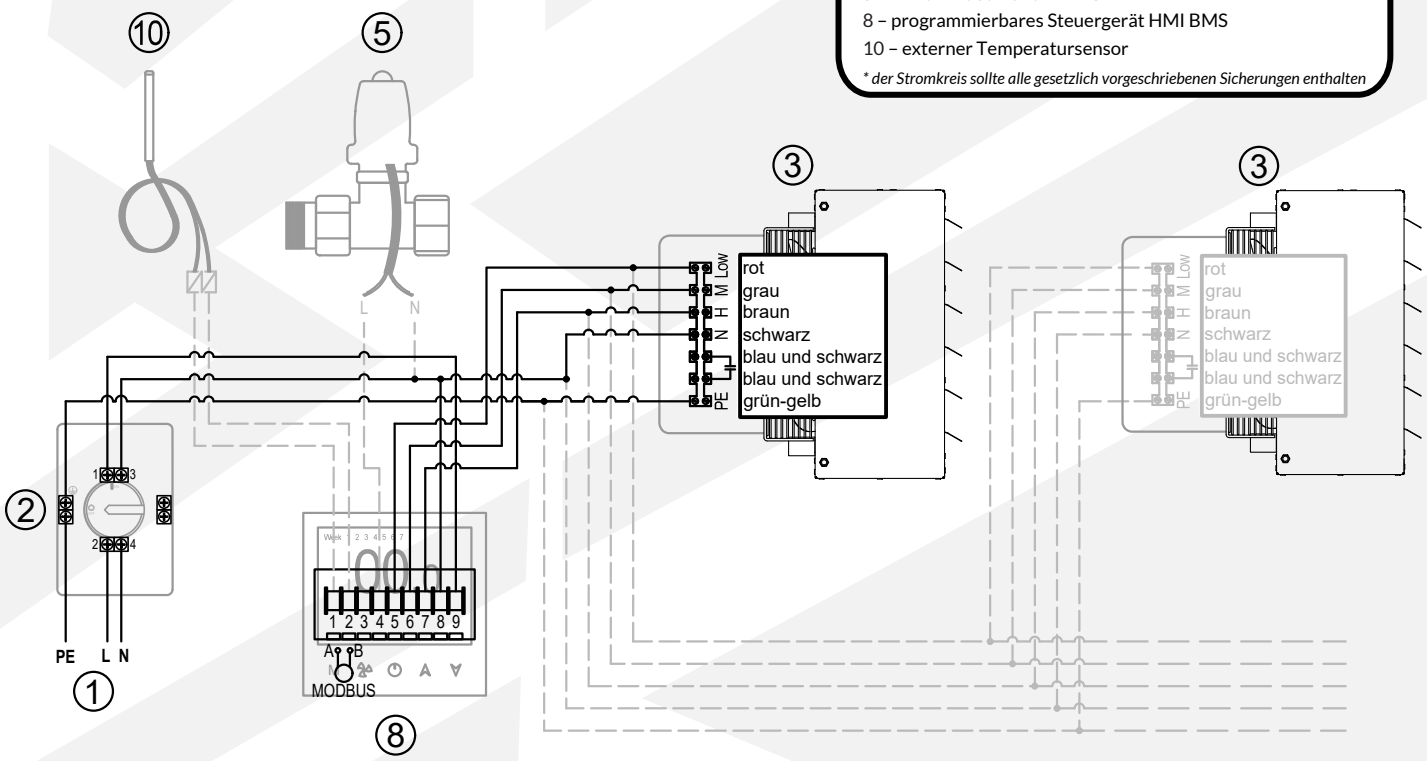

LEGENDE

1 – Stromversorgung 230 V/50 Hz*
2 – Not-Ausschalter MS
3 – Luftwassererhitzer HC-3S
5 – Ventil mit Stellantrieb HC ¾"
8 – programmierbares Steuergerät HMI BMS
9 – Relaismodul RM-16A
10 – externer Temperatursensor

** der Stromkreis sollte alle gesetzlich vorgeschriebenen Sicherungen enthalten*

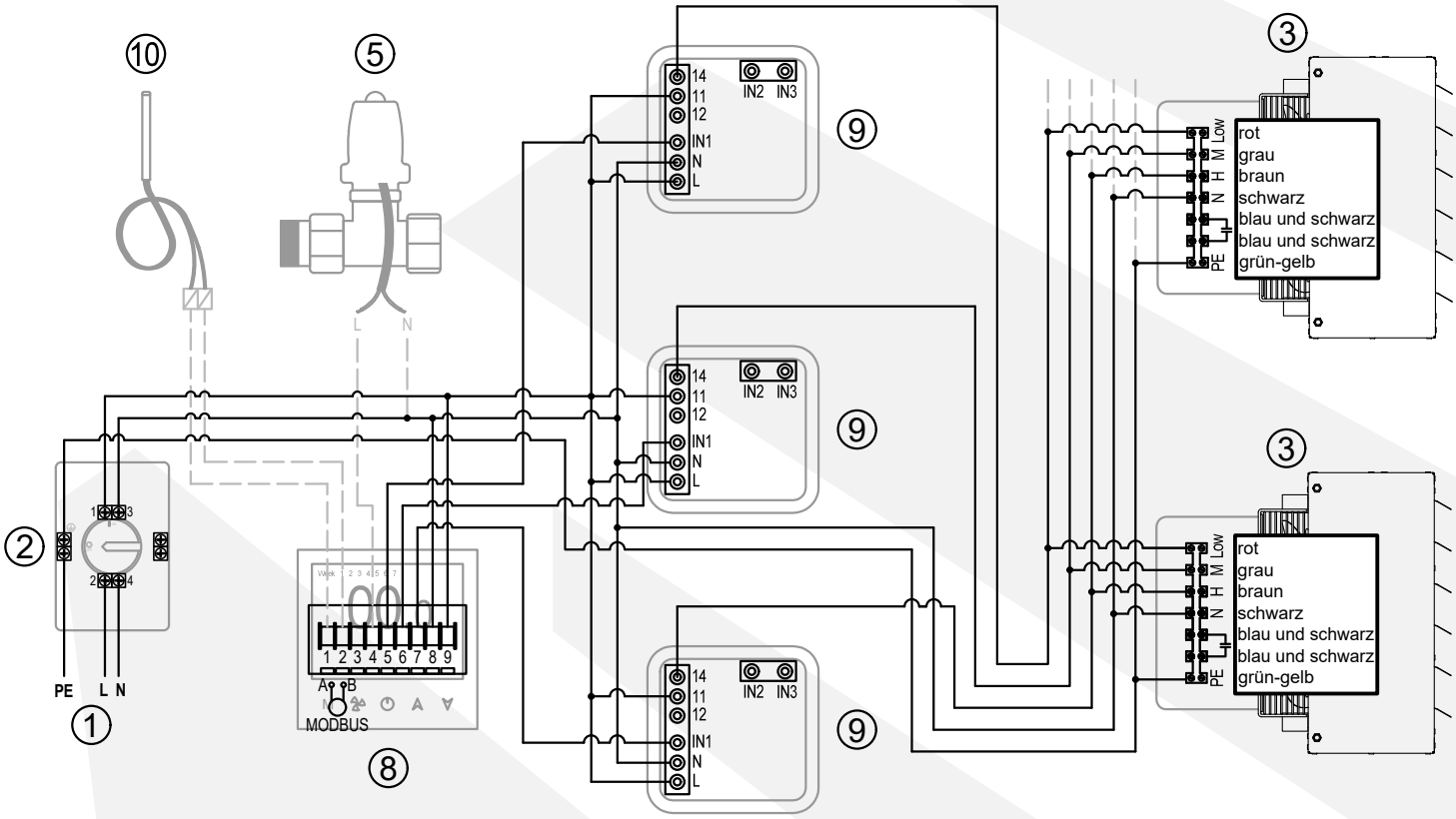

reventon
INDUSTRIAL SOLUTIONS

DECLARATION OF CONFORMITY EC

No 19/24

Reventon Group Sp. z o.o.
556 Wyzwolenia Street
43-340 Kozy, Poland

declares under our sole responsibility, that the products:

S1-3S
S2-3S
S3-3S
S4-3S

TYPE: Unit heater

conform to the following directives and regulations:

LVD 2014/35/EU

ErP 2009/125/EC

ROHS 2011/65/EU & (EU) 2015/863

and the following harmonized standards have been applied:

EN 60034-1: 2010

The above declaration is the basis for the CE marking.

Place of issue: Poland

Date of Issue: 11/09/2024



CE

Signature:_____
Name: Tomasz Wysocki
Position: Chief Executive Officer



Reventon Group Sp. z o.o., 556 Wyzwolenia Street, 43-340 Kozy, Poland, www.reventongroup.eu

v1.2024